たよレール シリーズ

メンテナンス部品

■たよレールシリーズを長く安全にご使用いただくために、
破損や消耗による部品の交換用にメンテナンス部品をご用意しております。
※メンテナンス部品として設定がない場合もございます。あらかじめご了承ください。
■部品の補修や交換は、取扱説明書をよくお読みの上、正しくおこなってください。

■組立に必要な六角棒スパナは、
サイズをご確認の上、別途ご用意ください。

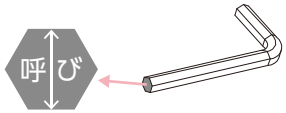

六角棒スパナ

更新:2024.10.01

呼び	商品コード	品番	価格（税抜き）	
2.5	019-1021	TS-2-2.5	1セット(10本入)	480円
3	019-1022	TS-2-3	1セット(10本入)	600円
4	019-1023	TS-2-4	1セット(10本入)	780円
5	019-1024	TS-2-5	1セット(10本入)	1,140円
6	019-1025	TS-2-6	1セット(10本入)	1,560円

Webサイトから取扱マニュアルをダウンロードできます。
https://www.mazroc.co.jp/

製品動画を
ご覧いただけます。
福祉用具貸与
B-QR08-1

マツ六株式会社

掲載商品

たよレール スタンダード
BZ-N01
BZ-N02
BZ-N03
BZ-N04
BZ-N05
BZ-N06
BZ-N07

たよレール スタンダード用関連商品
BZO-01
BZO-05N
BZO-09
BZO-10
BZO-12

たよレールhigh
BZH-01
BZH-02
BZH-03
BZH-10
BZH-11
BZH-12
BZH-13
BZH-101-A

たよレールhigh用関連商品
BZHO-01
BZHO-05
BZO-12

たよレールdan
BZD-01/02/03/04
BZD-05/06/07/08
BZD-11/12/13

たよレールdan用関連商品
BZD-F200
BZD-FW340(M)
BZDO-02M

わたレールN/J/NH/EH/SH
BZW-600(900・1200・1600)NH
BZW-600(900・1200)J
BZW-600(900・1200)N
BZW-600(900・1200)SH
BZW-7057(9070・1290)EH

たよレールSOTOE
BZH-102
BZK-01/02
BZK-01/02/03/04/05 手すり部品
BZK-03/04
BZK-05

たよレールSOTOE indoor
BZK-11/12
BZK-11/12/15 手すり部品
BZK-15

わたレールEK
BZW-7057(9070・1290・1612)EK

たよレールFree
BZF-01
BZF-02

たよレールFree用関連商品
BZFO-01

たよレールUPDATE
BZU-01
BZU-01/02/05/06/08/09 手すり部品
BZU-02/08
BZU-03
BZU-03/04/07 手すり部品
BZU-04
BZU-05
BZU-06/09
BZU-07

たよレールUPDATE用関連商品
BZUO-01
BZUO-02/03
BZUO-04

たよレールrest
BZR-01W/01R/01L/01
BZR-02W/02R/02L/02

更新情報 ※各シートの更新日でご確認ください。

2024.06.01	●たよレールシリーズの品番ごとにメンテナンス部品をまとめたシートを作成しました。
2024.10.01	●たよレールUPDATEのメンテナンス部品リストを追加しました。 ●六角棒スパナ・わたレールN/J/NH/EH/SHのメンテナンス部品リストを更新しました。
2025.02.03	●たよレールUPDATEの手すり部品・関連商品のメンテナンス部品リストを追加しました。 ●BZU-01～09、BZO-12のメンテナンス部品リストを更新しました。
2025.03.28	●たよレールUPDATE(BZU-01～09)のメンテナンス部品リストを更新しました。

たよレール スタンダード

BZ-N01

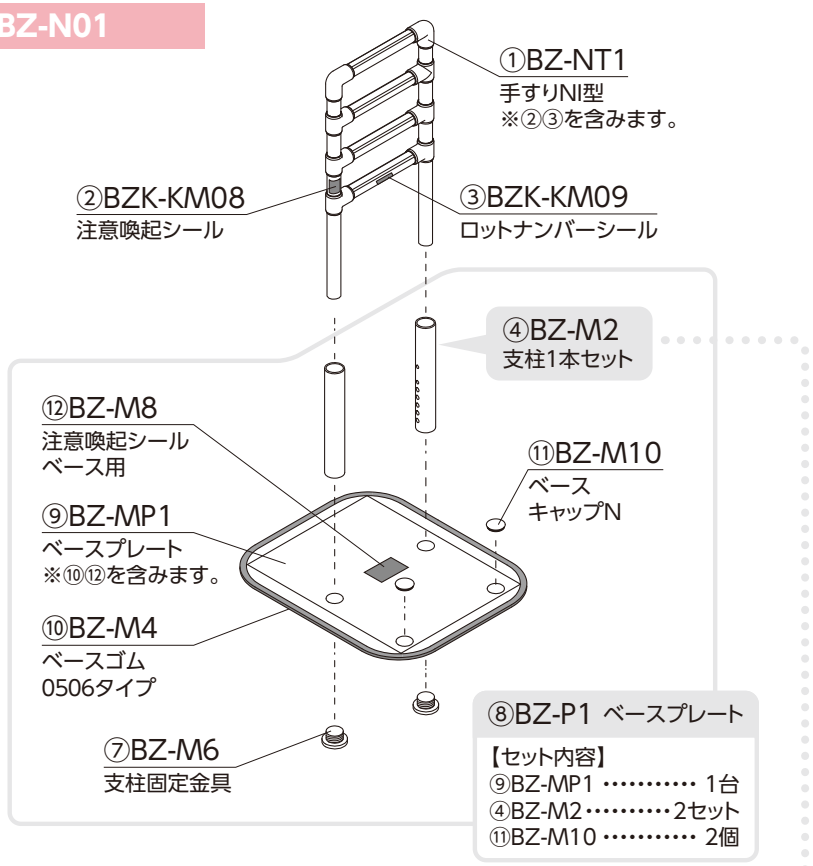

⑧BZ-P1 ベースプレート

【セット内容】
⑨BZ-MP1 …… 1台
④BZ-M2 …… 2セット
⑪BZ-M10 …… 2個

④BZ-M2 支柱1本セット

【セット内容】

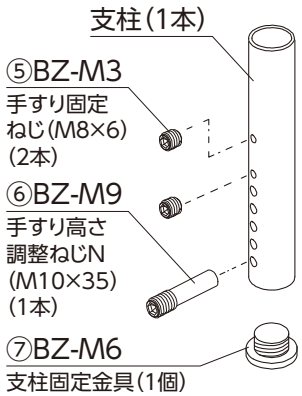

補修塗料

⑬BZ-PS02CY
補修スプレー
(ベースプレート・支柱用)
※キャメルイエロー

⑭BZ-PS01G
補修スプレー
※ゴールド

たよレール スタンダード BZ-N01 メンテナンス部品

更新:2024.06.01

種 類	No.	品 番	商品コード	商 品 名	備 考	価 格 (税抜き)	
手すり部	①	BZ-NT1	040-3638	手すりNI型		1台	22,000円
	②	BZK-KM08	040-4278	注意喚起シール	たよレールSOTOE兼用※	1セット(10枚入)	2,000円
	③	BZK-KM09	040-4279	ロットナンバーシール	たよレールSOTOE・わたレール・たよレールFree・たよレールUPDATE兼用※	1セット(10枚入)	2,000円
支柱部	④	BZ-M2	040-3673	支柱1本セット		1セット	8,800円
	⑤	BZ-M3	040-3627	手すり固定ねじ	M8×6mm	1セット(50本入)	6,000円
	⑥	BZ-M9	040-3947	手すり高さ調整ねじN	M10×35mm	1セット(10本入)	2,400円
	⑦	BZ-M6	040-3666	支柱固定金具		1個	1,800円
ベース部	⑧	BZ-P1	040-3641	ベースプレート		1台	33,000円
	⑨	BZ-MP1	040-3951	ベースプレート(支柱・キャップなし)		1台	16,800円
	⑩	BZ-M4	040-3662	ベースゴム0506タイプ		1セット(5本入)	23,600円
	⑪	BZ-M10	040-3948	ベースキャップN		1セット(10個入)	2,000円
	⑫	BZ-M8	040-3678	注意喚起シールベース用		1セット(10枚入)	2,500円
補修塗料	⑬	BZ-PS02CY	040-4176	補修スプレー(ベースプレート・支柱用)	キャメルイエロー(300ml)	1本	2,500円
	⑭	BZ-PS01G	040-3671	補修スプレー	ゴールド(300cc)	1本	7,000円

※②の注意喚起シール(BZK-KM08)はたよレールSOTOEと共通です。
※③のロットナンバーシール(BZK-KM09)はたよレールSOTOE・わたレール・たよレールFree・たよレール スタンダード・たよレールUPDATEと共通です。

1ページ目に戻る

たよレール スタンダード

BZ-N02

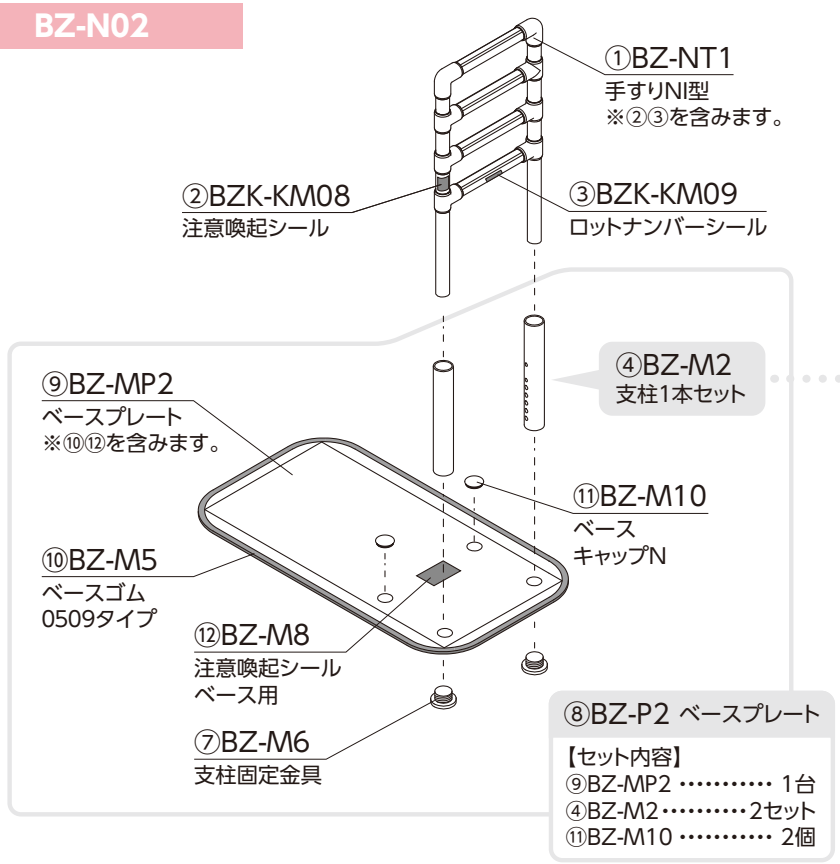

⑧BZ-P2 ベースプレート

【セット内容】
⑨BZ-MP2 …… 1台
④BZ-M2 …… 2セット
⑪BZ-M10 …… 2個

④BZ-M2 支柱1本セット

【セット内容】

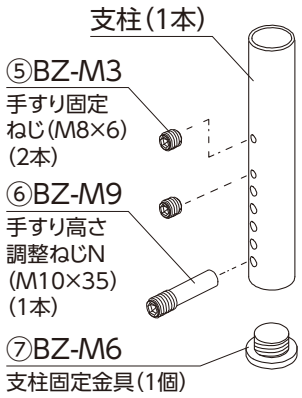

補修塗料

⑬BZ-PS02CY
補修スプレー
(ベースプレート・支柱用)
※キャメルイエロー

⑭BZ-PS01G
補修スプレー
※ゴールド

たよレール スタンダード BZ-N02 メンテナンス部品

更新:2024.06.01

種 類	No.	品 番	商品コード	商 品 名	備 考	価 格 (税抜き)	
手すり部	①	BZ-NT1	040-3638	手すりNI型		1台	22,000円
	②	BZK-KM08	040-4278	注意喚起シール	たよレールSOTOE兼用※	1セット(10枚入)	2,000円
	③	BZK-KM09	040-4279	ロットナンバーシール	たよレールSOTOE・わたレール・たよレールFree・たよレールUPDATE兼用※	1セット(10枚入)	2,000円
支柱部	④	BZ-M2	040-3673	支柱1本セット		1セット	8,800円
	⑤	BZ-M3	040-3627	手すり固定ねじ	M8×6mm	1セット(50本入)	6,000円
	⑥	BZ-M9	040-3947	手すり高さ調整ねじN	M10×35mm	1セット(10本入)	2,400円
	⑦	BZ-M6	040-3666	支柱固定金具		1個	1,800円
ベース部	⑧	BZ-P2	040-3642	ベースプレート		1台	39,500円
	⑨	BZ-MP2	040-3952	ベースプレート(支柱・キャップなし)		1台	23,900円
	⑩	BZ-M5	040-3663	ベースゴム0509タイプ		1セット(5本入)	29,600円
	⑪	BZ-M10	040-3948	ベースキャップN		1セット(10個入)	2,000円
	⑫	BZ-M8	040-3678	注意喚起シールベース用		1セット(10枚入)	2,500円
補修塗料	⑬	BZ-PS02CY	040-4176	補修スプレー(ベースプレート・支柱用)	キャメルイエロー(300ml)	1本	2,500円
	⑭	BZ-PS01G	040-3671	補修スプレー	ゴールド(300cc)	1本	7,000円

※②の注意喚起シール(BZK-KM08)はたよレールSOTOEと共通です。
※③のロットナンバーシール(BZK-KM09)はたよレールSOTOE・わたレール・たよレールFree・たよレール スタンダード・たよレールUPDATEと共通です。

1ページ目に戻る

たよレール スタンダード

BZ-N03

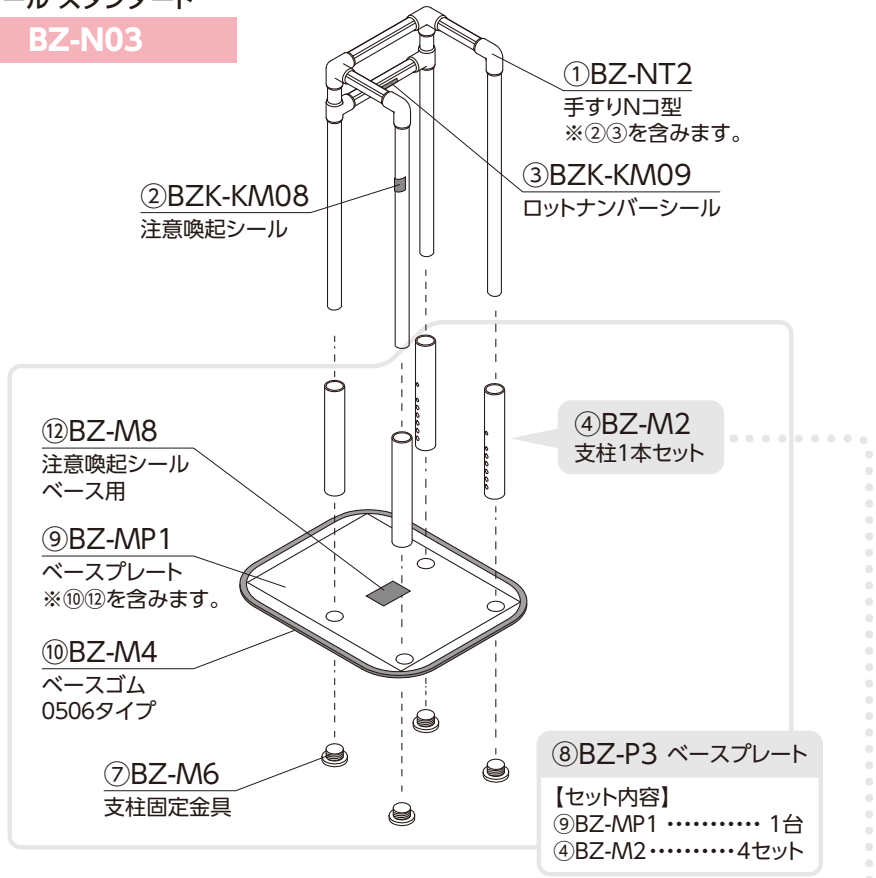

⑧BZ-P3 ベースプレート

【セット内容】
⑨BZ-MP1 …… 1台
④BZ-M2……4セット

④BZ-M2 支柱1本セット

【セット内容】

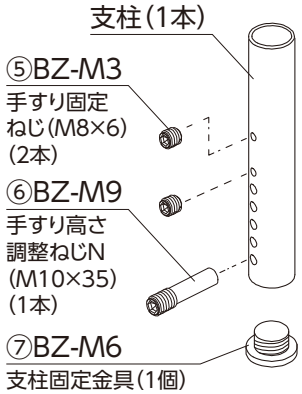

補修塗料

⑬BZ-PS02CY
補修スプレー
(ベースプレート・支柱用)
※キャメルイエロー

⑭BZ-PS01G
補修スプレー
※ゴールド

たよレール スタンダード BZ-N03 メンテナンス部品

更新:2024.06.01

種 類	No.	品 番	商品コード	商 品 名	備 考	価 格 (税抜き)	
手すり部	①	BZ-NT2	040-3639	手すりNコ型		1台	27,500円
	②	BZK-KM08	040-4278	注意喚起シール	たよレールSOTOE兼用※	1セット(10枚入)	2,000円
	③	BZK-KM09	040-4279	ロットナンバーシール	たよレールSOTOE・わたレール・たよレールFree・たよレールUPDATE兼用※	1セット(10枚入)	2,000円
支柱部	④	BZ-M2	040-3673	支柱1本セット		1セット	8,800円
	⑤	BZ-M3	040-3627	手すり固定ねじ	M8×6mm	1セット(50本入)	6,000円
	⑥	BZ-M9	040-3947	手すり高さ調整ねじN	M10×35mm	1セット(10本入)	2,400円
	⑦	BZ-M6	040-3666	支柱固定金具		1個	1,800円
ベース部	⑧	BZ-P3	040-3643	ベースプレート		1台	45,000円
	⑨	BZ-MP1	040-3951	ベースプレート(支柱・キャップなし)		1台	16,800円
	⑩	BZ-M4	040-3662	ベースゴム0506タイプ		1セット(5本入)	23,600円
	⑪	—	—	—	—	—	—
	⑫	BZ-M8	040-3678	注意喚起シールベース用		1セット(10枚入)	2,500円
補修塗料	⑬	BZ-PS02CY	040-4176	補修スプレー(ベースプレート・支柱用)	キャメルイエロー(300ml)	1本	2,500円
	⑭	BZ-PS01G	040-3671	補修スプレー	ゴールド(300cc)	1本	7,000円

※②の注意喚起シール(BZK-KM08)はたよレールSOTOEと共通です。
※③のロットナンバーシール(BZK-KM09)はたよレールSOTOE・わたレール・たよレールFree・たよレール スタンダード・たよレールUPDATEと共通です。

1ページ目に戻る

たよレール スタンダード

BZ-N04

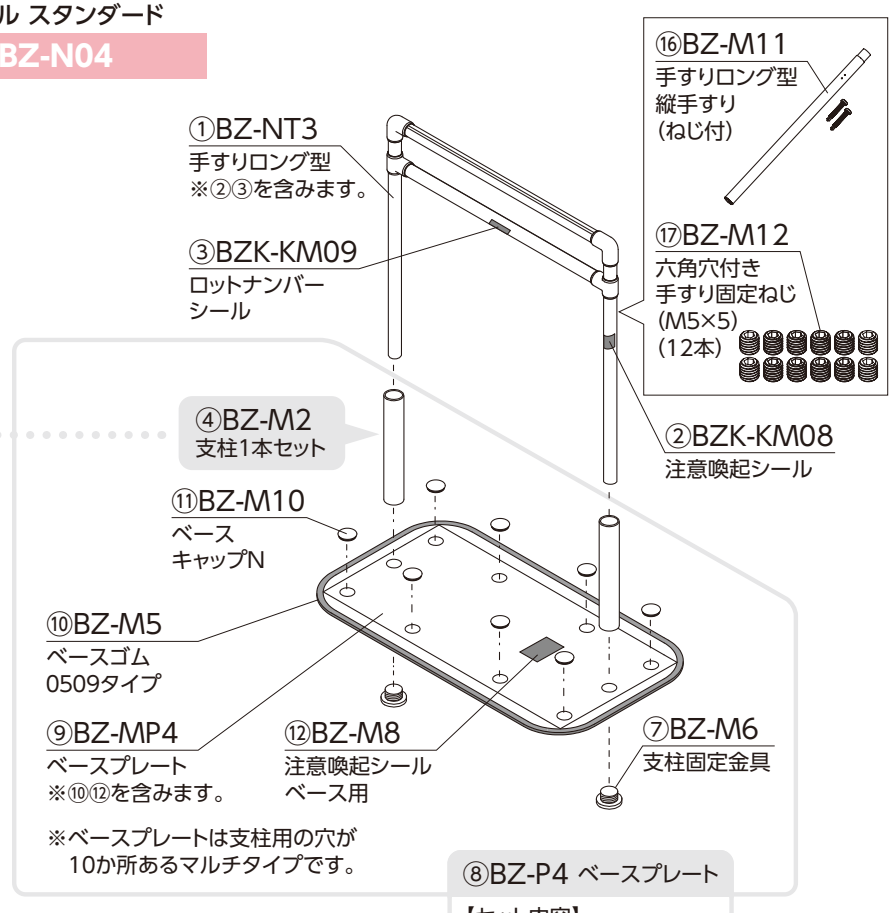

⑧BZ-P4 ベースプレート

【セット内容】
⑨BZ-MP4 …… 1台
④BZ-M2 …… 2セット
⑪BZ-M10 …… 8個

④BZ-M2 支柱1本セット

【セット内容】

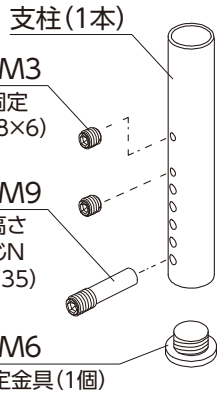

補修塗料

⑬BZ-PS02CY
補修スプレー
(ベースプレート・支柱用)
※キャメルイエロー

⑭BZ-PS03CY
補修スプレー
(ベースプレートマルチタイプ用)
※キャメルイエロー

⑮BZ-PS01G
補修スプレー
※ゴールド

たよレール スタンダード BZ-N04 メンテナンス部品

更新:2024.06.01

種 類	No.	品 番	商品コード	商 品 名	備 考	価 格 (税抜き)	
手すり部	①	BZ-NT3	040-3633	手すりロング型		1台	20,500円
	⑯	BZ-M11	040-4183	手すりロング型縦手すり(ねじ付)	⊕なべドリルねじ 4×25mm 2本付	1本	5,000円
	⑰	BZ-M12	040-4184	六角穴付手すり固定ねじ	M5×5mm	1セット(12本入)	1,200円
	②	BZK-KM08	040-4278	注意喚起シール	たよレールSOTOE兼用※	1セット(10枚入)	2,000円
	③	BZK-KM09	040-4279	ロットナンバーシール	たよレールSOTOE・わたレール・たよレールFree・たよレールUPDATE兼用※	1セット(10枚入)	2,000円
支柱部	④	BZ-M2	040-3673	支柱1本セット		1セット	8,800円
	⑤	BZ-M3	040-3627	手すり固定ねじ	M8×6mm	1セット(50本入)	6,000円
	⑥	BZ-M9	040-3947	手すり高さ調整ねじN	M10×35mm	1セット(10本入)	2,400円
	⑦	BZ-M6	040-3666	支柱固定金具		1個	1,800円
ベース部	⑧	BZ-P4	040-3644	ベースプレート※	マルチタイプ	1台	43,000円
	⑨	BZ-MP4	040-3953	ベースプレート※(支柱・キャップなし)	マルチタイプ	1台	27,400円
	⑩	BZ-M5	040-3663	ベースゴム0509タイプ		1セット(5本入)	29,600円
	⑪	BZ-M10	040-3948	ベースキャップN		1セット(10個入)	2,000円
	⑫	BZ-M8	040-3678	注意喚起シールベース用		1セット(10枚入)	2,500円
補修塗料	⑬	BZ-PS02CY	040-4176	補修スプレー (ベースプレート・支柱用)	キャメルイエロー (300ml)	1本	2,500円
	⑭	BZ-PS03CY	040-4181	補修スプレー (ベースプレートマルチタイプ用)	キャメルイエロー (300ml)	1本	2,500円
	⑮	BZ-PS01G	040-3671	補修スプレー	ゴールド(300cc)	1本	7,000円

※②の注意喚起シール(BZK-KM08)はたよレールSOTOEと共通です。
※③のロットナンバーシール(BZK-KM09)はたよレールSOTOE・わたレール・たよレールFree・たよレール スタンダード・たよレールUPDATEと共通です。
※⑧⑨のベースプレートは支柱用の穴が10か所あるマルチタイプです。

1ページ目に戻る

たよレール スタンダード

BZ-N05

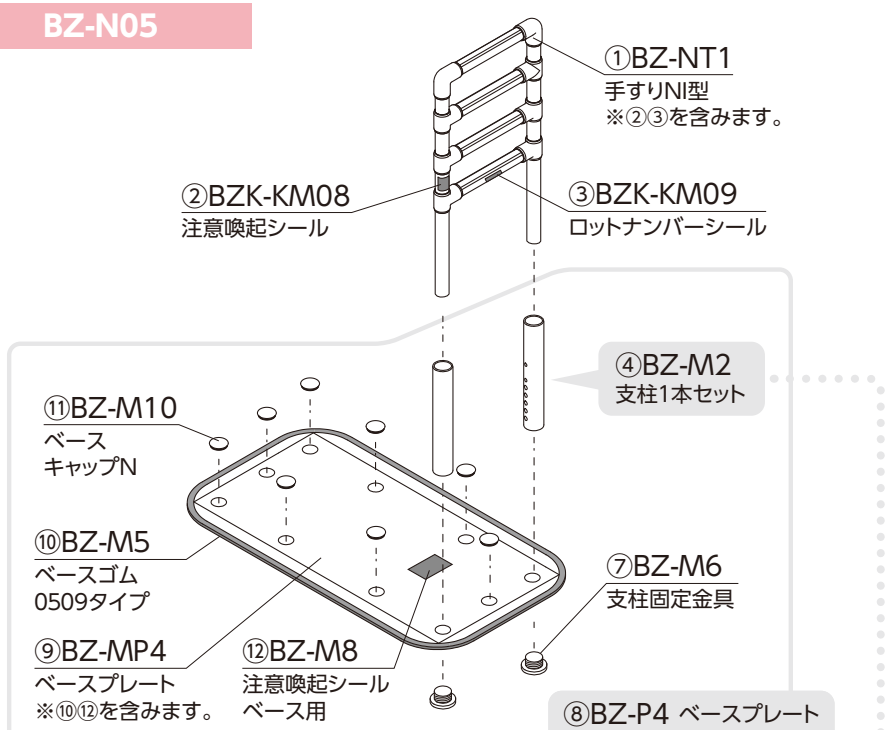

※ベースプレートは支柱用の穴が
10か所あるマルチタイプです。

⑧BZ-P4 ベースプレート

【セット内容】
⑨BZ-MP4 …… 1台
④BZ-M2 …… 2セット
⑪BZ-M10 …… 8個

④BZ-M2 支柱1本セット

【セット内容】

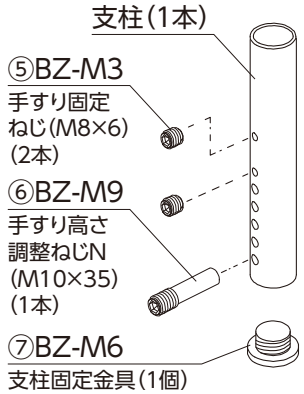

補修塗料

⑬BZ-PS02CY
補修スプレー
(ベースプレート・支柱用)
※キャメルイエロー

⑭BZ-PS03CY
補修スプレー
(ベースプレートマルチタイプ用)
※キャメルイエロー

⑮BZ-PS01G
補修スプレー
※ゴールド

たよレール スタンダード BZ-N05 メンテナンス部品

更新:2024.06.01

種 類	No.	品 番	商品コード	商 品 名	備 考	価 格 (税抜き)	
手すり部	①	BZ-NT1	040-3638	手すりNI型		1台	22,000円
	②	BZK-KM08	040-4278	注意喚起シール	たよレールSOTOE兼用※	1セット(10枚入)	2,000円
	③	BZK-KM09	040-4279	ロットナンバーシール	たよレールSOTOE・わたレール・たよレールFree・たよレールUPDATE兼用※	1セット(10枚入)	2,000円
支柱部	④	BZ-M2	040-3673	支柱1本セット		1セット	8,800円
	⑤	BZ-M3	040-3627	手すり固定ねじ	M8×6mm	1セット(50本入)	6,000円
	⑥	BZ-M9	040-3947	手すり高さ調整ねじN	M10×35mm	1セット(10本入)	2,400円
	⑦	BZ-M6	040-3666	支柱固定金具		1個	1,800円
ベース部	⑧	BZ-P4	040-3644	ベースプレート※	マルチタイプ	1台	43,000円
	⑨	BZ-MP4	040-3953	ベースプレート※(支柱・キャップなし)	マルチタイプ	1台	27,400円
	⑩	BZ-M5	040-3663	ベースゴム0509タイプ		1セット(5本入)	29,600円
	⑪	BZ-M10	040-3948	ベースキャップN		1セット(10個入)	2,000円
	⑫	BZ-M8	040-3678	注意喚起シールベース用		1セット(10枚入)	2,500円
補修塗料	⑬	BZ-PS02CY	040-4176	補修スプレー(ベースプレート・支柱用)	キャメルイエロー(300ml)	1本	2,500円
	⑭	BZ-PS03CY	040-4181	補修スプレー(ベースプレートマルチタイプ用)	キャメルイエロー(300ml)	1本	2,500円
	⑮	BZ-PS01G	040-3671	補修スプレー	ゴールド(300cc)	1本	7,000円

※②の注意喚起シール(BZK-KM08)はたよレールSOTOEと共通です。
※③のロットナンバーシール(BZK-KM09)はたよレールSOTOE・わたレール・たよレールFree・たよレール スタンダード・たよレールUPDATEと共通です。
※⑧⑨のベースプレートは支柱用の穴が10か所あるマルチタイプです。

1ページ目に戻る

たよレール スタンダード

BZ-N06

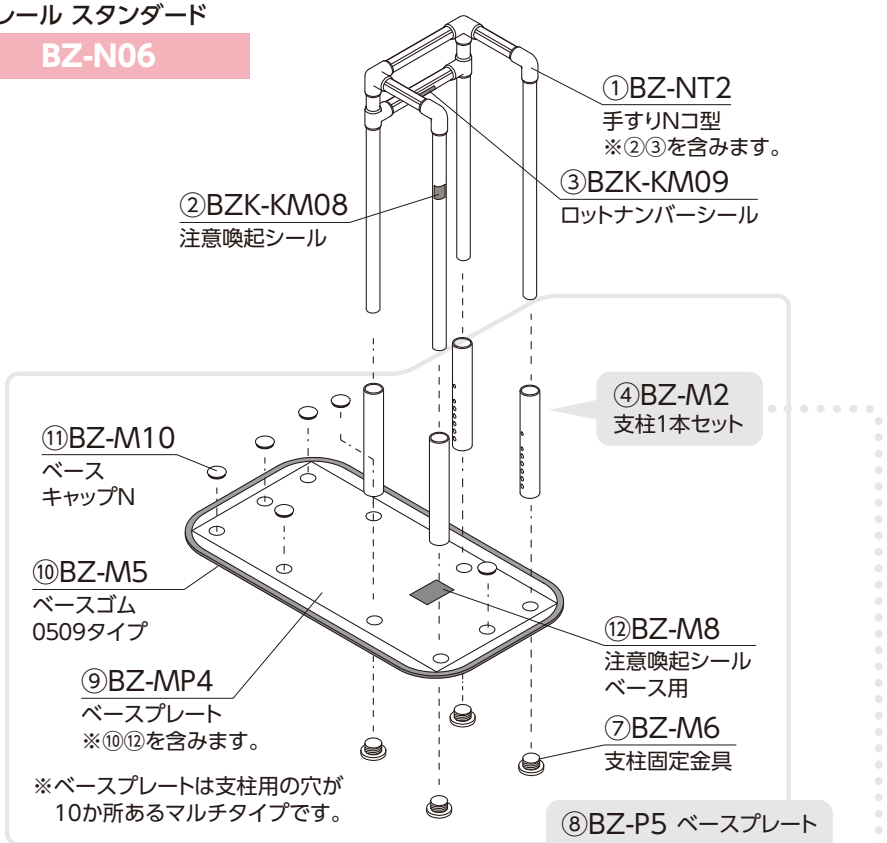

⑧BZ-P5 ベースプレート

【セット内容】
⑨BZ-MP4 …… 1台
④BZ-M2 …… 4セット
⑪BZ-M10 …… 6個

④BZ-M2 支柱1本セット

【セット内容】

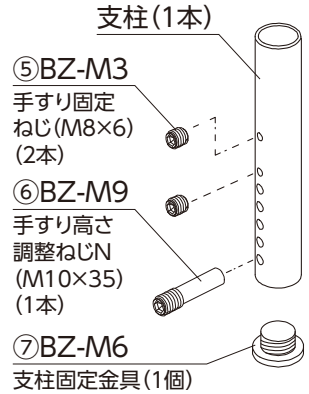

補修塗料

⑬BZ-PS02CY
補修スプレー
(ベースプレート・支柱用)
※キャメルイエロー

⑭BZ-PS03CY
補修スプレー
(ベースプレートマルチタイプ用)
※キャメルイエロー

⑮BZ-PS01G
補修スプレー
※ゴールド

たよレール スタンダード BZ-N06 メンテナンス部品

更新:2024.06.01

種 類	No.	品 番	商品コード	商 品 名	備 考	価 格 (税抜き)	
手すり部	①	BZ-NT2	040-3639	手すりNコ型		1台	27,500円
	②	BZK-KM08	040-4278	注意喚起シール	たよレールSOTOE兼用※	1セット(10枚入)	2,000円
	③	BZK-KM09	040-4279	ロットナンバーシール	たよレールSOTOE・わたレール・たよレールFree・たよレールUPDATE兼用※	1セット(10枚入)	2,000円
支柱部	④	BZ-M2	040-3673	支柱1本セット		1セット	8,800円
	⑤	BZ-M3	040-3627	手すり固定ねじ	M8×6mm	1セット(50本入)	6,000円
	⑥	BZ-M9	040-3947	手すり高さ調整ねじN	M10×35mm	1セット(10本入)	2,400円
	⑦	BZ-M6	040-3666	支柱固定金具		1個	1,800円
ベース部	⑧	BZ-P5	040-3645	ベースプレート※	マルチタイプ	1台	55,000円
	⑨	BZ-MP4	040-3953	ベースプレート※(支柱・キャップなし)	マルチタイプ	1台	27,400円
	⑩	BZ-M5	040-3663	ベースゴム0509タイプ		1セット(5本入)	29,600円
	⑪	BZ-M10	040-3948	ベースキャップN		1セット(10個入)	2,000円
	⑫	BZ-M8	040-3678	注意喚起シールベース用		1セット(10枚入)	2,500円
補修塗料	⑬	BZ-PS02CY	040-4176	補修スプレー(ベースプレート・支柱用)	キャメルイエロー(300ml)	1本	2,500円
	⑭	BZ-PS03CY	040-4181	補修スプレー(ベースプレートマルチタイプ用)	キャメルイエロー(300ml)	1本	2,500円
	⑮	BZ-PS01G	040-3671	補修スプレー	ゴールド(300cc)	1本	7,000円

※②の注意喚起シール(BZK-KM08)はたよレールSOTOEと共通です。
※③のロットナンバーシール(BZK-KM09)はたよレールSOTOE・わたレール・たよレールFree・たよレール スタンダード・たよレールUPDATEと共通です。
※⑧⑨のベースプレートは支柱用の穴が10か所あるマルチタイプです。

1ページ目に戻る

たよレール スタンダード

BZ-N07

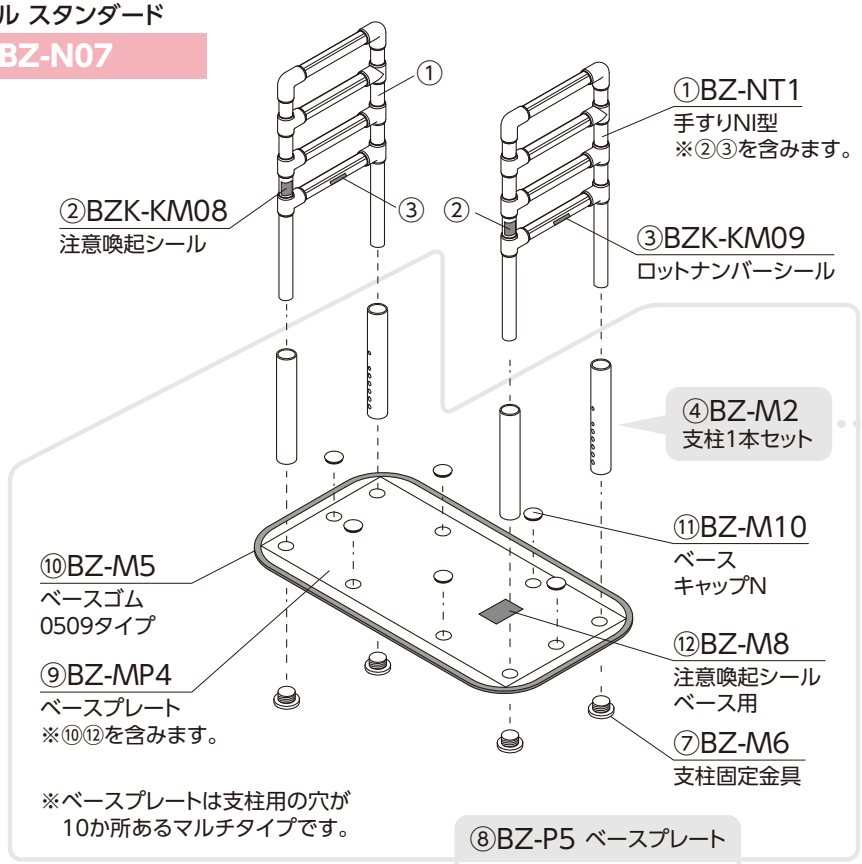

※ベースプレートは支柱用の穴が
10か所あるマルチタイプです。

⑧BZ-P5 ベースプレート

【セット内容】
⑨BZ-MP4 …… 1台
④BZ-M2 ……4セット
⑪BZ-M10 …… 6個

④BZ-M2 支柱1本セット

【セット内容】

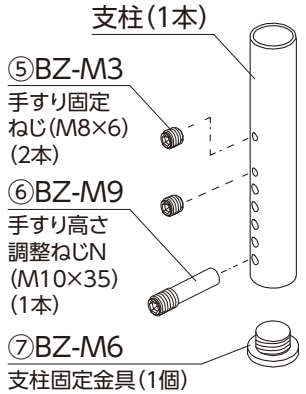

補修塗料

⑬BZ-PS02CY
補修スプレー
(ベースプレート・支柱用)
※キャメルイエロー

⑭BZ-PS03CY
補修スプレー
(ベースプレートマルチタイプ用)
※キャメルイエロー

⑮BZ-PS01G
補修スプレー
※ゴールド

たよレール スタンダード BZ-N07 メンテナンス部品

更新:2024.06.01

種 類	No.	品 番	商品コード	商 品 名	備 考	価 格（税抜き）	
手すり部	①	BZ-NT1	040-3638	手すりNI型		1台	22,000円
	②	BZK-KM08	040-4278	注意喚起シール	たよレールSOTOE兼用※	1セット(10枚入)	2,000円
	③	BZK-KM09	040-4279	ロットナンバーシール	たよレールSOTOE・わたレール・たよレールFree・たよレールUPDATE兼用※	1セット(10枚入)	2,000円
支柱部	④	BZ-M2	040-3673	支柱1本セット		1セット	8,800円
	⑤	BZ-M3	040-3627	手すり固定ねじ	M8×6mm	1セット(50本入)	6,000円
	⑥	BZ-M9	040-3947	手すり高さ調整ねじN	M10×35mm	1セット(10本入)	2,400円
	⑦	BZ-M6	040-3666	支柱固定金具		1個	1,800円
ベース部	⑧	BZ-P5	040-3645	ベースプレート※	マルチタイプ	1台	55,000円
	⑨	BZ-MP4	040-3953	ベースプレート※(支柱・キャップなし)	マルチタイプ	1台	27,400円
	⑩	BZ-M5	040-3663	ベースゴム0509タイプ		1セット(5本入)	29,600円
	⑪	BZ-M10	040-3948	ベースキャップN		1セット(10個入)	2,000円
	⑫	BZ-M8	040-3678	注意喚起シールベース用		1セット(10枚入)	2,500円
補修塗料	⑬	BZ-PS02CY	040-4176	補修スプレー(ベースプレート・支柱用)	キャメルイエロー(300ml)	1本	2,500円
	⑭	BZ-PS03CY	040-4181	補修スプレー(ベースプレートマルチタイプ用)	キャメルイエロー(300ml)	1本	2,500円
	⑮	BZ-PS01G	040-3671	補修スプレー	ゴールド(300cc)	1本	7,000円

※②の注意喚起シール(BZK-KM08)はたよレールSOTOEと共通です。
※③のロットナンバーシール(BZK-KM09)はたよレールSOTOE・わたレール・たよレールFree・たよレール スタンダード・たよレールUPDATEと共通です。
※⑧⑨のベースプレートは支柱用の穴が10か所あるマルチタイプです。

1ページ目に戻る

たよレール スタンダード用関連商品

たよレールアームN

BZO-10

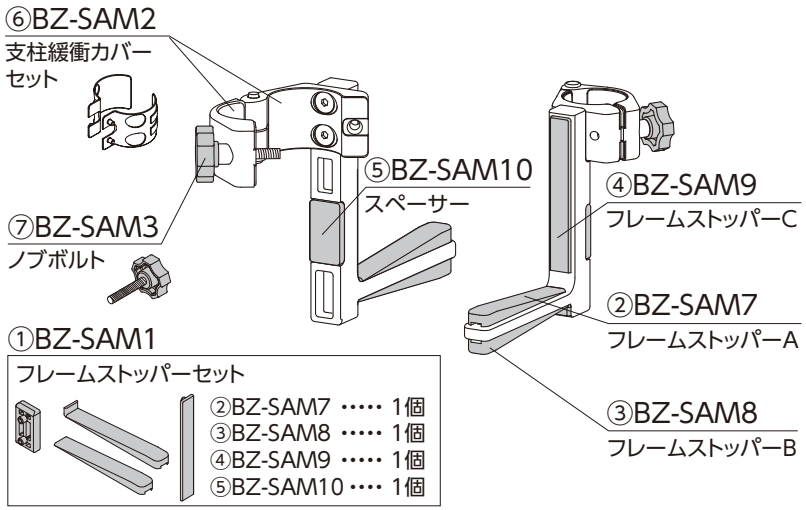

たよレールアームN用メンテナンス部品

更新:2024.06.01

No.	品番	商品コード	商品名	備考	価格（税抜き）	
①	BZ-SAM1	040-3941	フレームストッパーセット	たよレールアームFと共通	1セット	1,000円
②	BZ-SAM7	040-4177	フレームストッパーA		1個	400円
③	BZ-SAM8	040-4178	フレームストッパーB		1個	400円
④	BZ-SAM9	040-4179	フレームストッパーC		1個	200円
⑤	BZ-SAM10	040-4180	スペーサー		1個	200円
⑥	BZ-SAM2	040-3942	支柱緩衝カバーセット		1セット	250円
⑦	BZ-SAM3	040-3943	ノブボルト	たよレールアームFと共通	1個	300円

※①～⑤、⑦はたよレールアームF（BZFO-01）・たよレールアームU（BZUO-01）と共通で使用いただける部品です。

たよレールアーム

BZO-01

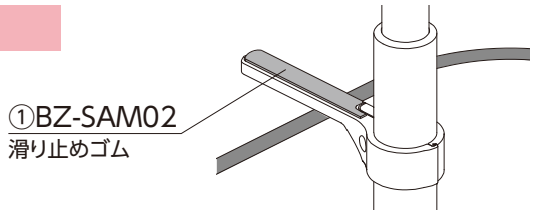

たよレールアーム用メンテナンス部品

更新:2024.06.01

No.	品番	商品コード	商品名	備考	価格（税抜き）	
①	BZ-SAM02	040-3665	たよレールアーム用滑り止めゴム		1セット（10枚入）	2,400円

たよレールウエイトN

BZO-05N

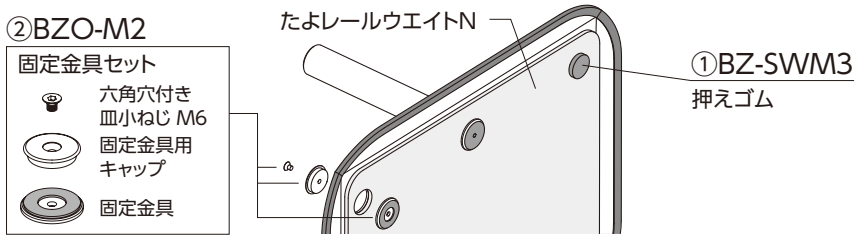

たよレールウエイトL

BZO-09

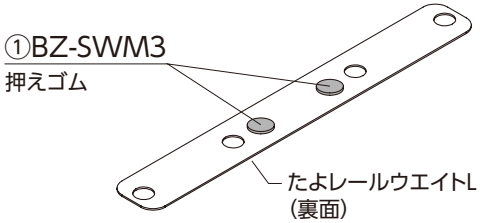

たよレールウエイト用メンテナンス部品

更新:2024.06.01

No.	品番	商品コード	商品名	備考	価格（税抜き）	
①	BZ-SWM3	040-3668	押えゴム		1セット（10枚入）	2,300円
②	BZO-M2	040-4171	固定金具セット		1セット	2,750円

たよレールアップ

BZO-12

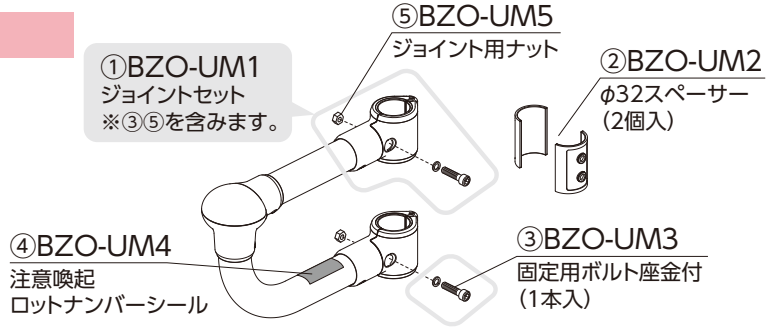

たよレールアップ用メンテナンス部品

更新:2025.02.03

No.	品番	商品コード	商品名	備考	価格（税抜き）	
①	BZO-UM1	040-4172	ジョイントセット		1セット	4,000円
②	BZO-UM2	040-4173	φ32スペーサー（2個入）		1セット	1,000円
③	BZO-UM3	040-4174	固定用ボルト座金付		1セット	500円
⑤	BZO-UM5	040-4858	ジョイント用ナット		1セット（10個入）	3,500円
④	BZO-UM4	040-4182	注意喚起ロットナンバーシール		1セット（10枚入）	2,500円

※③～⑤はたよレールアップU（BZUO-04）と共通で使用いただける部品です。

1ページ目に戻る

たよレールhigh

BZH-10

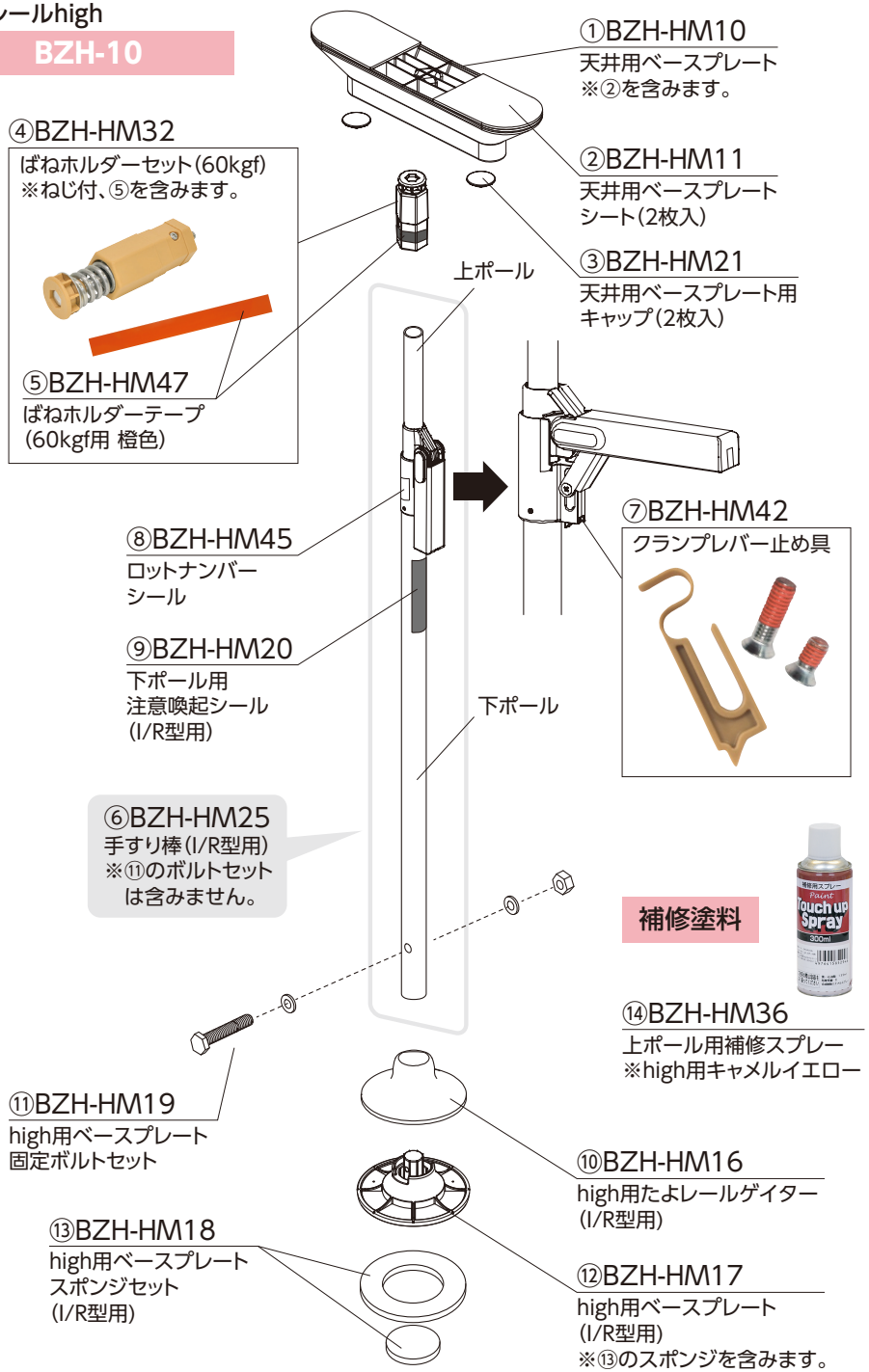

たよレールhigh BZH-10 メンテナンス部品

更新:2024.06.01

種 類	No.	品 番	商品コード	商 品 名	備 考	価 格（税抜き）	
手すり部	①	BZH-HM10	040-3923	天井用ベースプレート		1個	9,350円
	②	BZH-HM11	040-3926	天井用ベースプレートシート(2枚入)	たよレールSOTOE highタイプ兼用*	1セット	3,850円
	③	BZH-HM21	040-3981	天井用ベースプレート用キャップ(2枚入)		1セット	1,300円
	④	BZH-HM32	040-4002	ばねホルダーセット(60kgf)		1セット	4,000円
	⑤	BZH-HM47	040-4017	ばねホルダーテープ(60kgf用 橙色)	たよレールSOTOE highタイプ兼用*	1セット(10枚入)	2,000円
	⑥	BZH-HM25	040-3994	手すり棒(I/R型用)		1台	27,000円
	⑦	BZH-HM42	040-4012	クランプレバー止め具		1セット	1,500円
	⑧	BZH-HM45	040-4015	ロットナンバーシール		1セット(10枚入)	2,000円
	⑨	BZH-HM20	040-3938	下ポール用注意喚起シール(I/R型用)		1セット(10枚入)	2,000円
ベース部	⑩	BZH-HM16	040-3934	high用たよレールゲイター(I/R型用)		1個	3,500円
	⑪	BZH-HM19	040-3937	high用ベースプレート固定ボルトセット	たよレールSOTOE highタイプ兼用*	1セット	1,050円
	⑫	BZH-HM17	040-3935	high用ベースプレート(I/R型用)		1台	4,600円
	⑬	BZH-HM18	040-3936	high用ベースプレートスポンジセット(I/R型用)		1セット	1,800円
補修塗料	⑭	BZH-HM36	040-4006	上ポール用補修スプレー	high用キャメルイエロー(300ml)	1本	2,500円

※②の天井用ベースプレートシート(2枚入)(BZH-HM11)はたよレールSOTOE highタイプと共通です。
※⑤のばねホルダーテープ(60kgf用 橙色)(BZH-HM47)はたよレールSOTOE highタイプと共通です。
※⑪のhigh用ベースプレート固定ボルトセット(BZH-HM19)はたよレールSOTOE highタイプと共通です。

1ページ目に戻る

たよレールhigh

BZH-11

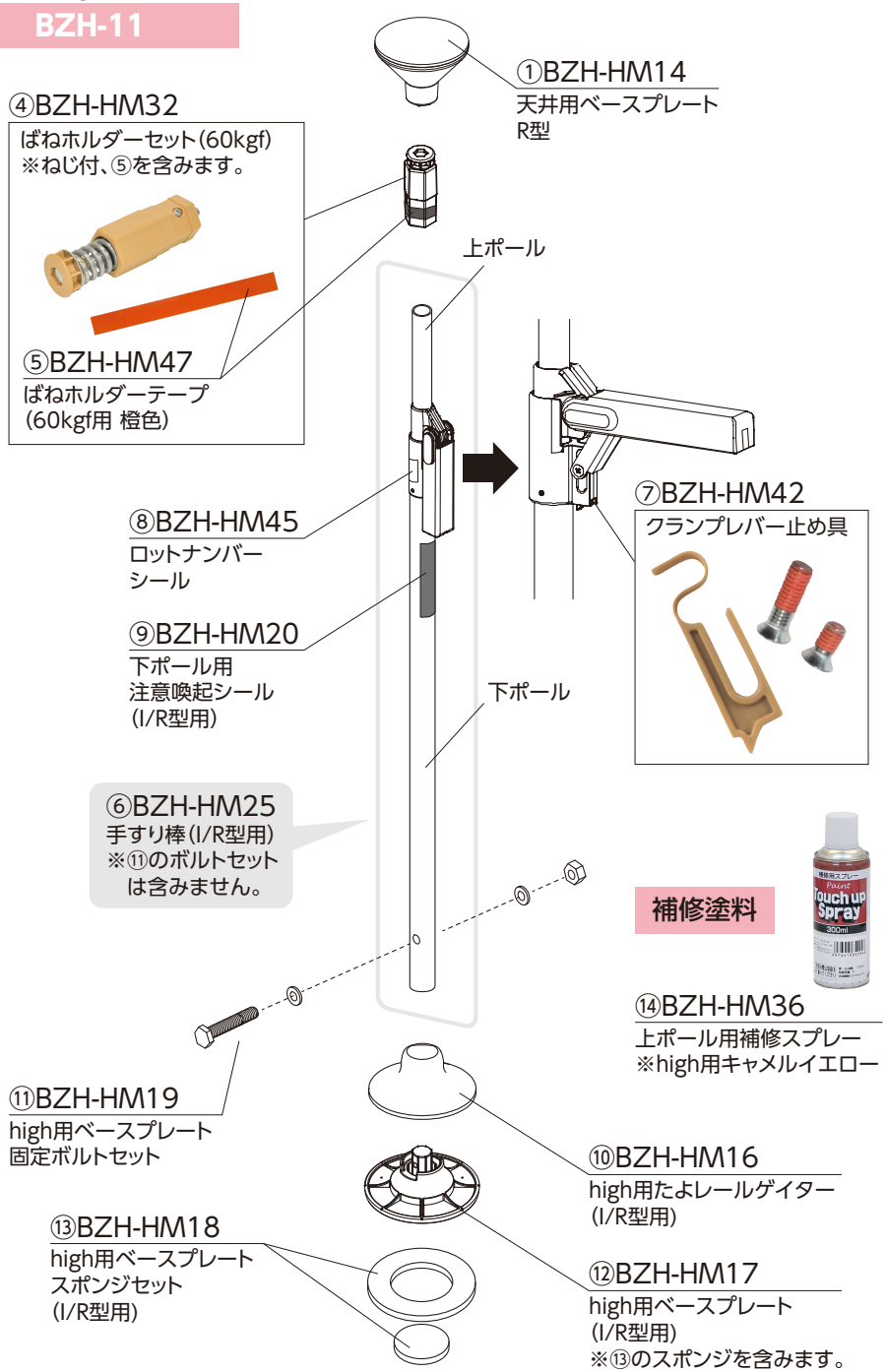

たよレールhigh BZH-11 メンテナンス部品

更新:2024.06.01

種 類	No.	品 番	商品コード	商 品 名	備 考	価 格（税抜き）	
手すり部	①	BZH-HM14	040-3932	天井用ベースプレートR型		1個	8,500円
	②	—	—	—	—	—	—
	③	—	—	—	—	—	—
	④	BZH-HM32	040-4002	ばねホルダーセット(60kgf)		1セット	4,000円
	⑤	BZH-HM47	040-4017	ばねホルダーテープ(60kgf用 橙色)	たよレールSOTOE highタイプ兼用*	1セット(10枚入)	2,000円
	⑥	BZH-HM25	040-3994	手すり棒(I/R型用)		1台	27,000円
	⑦	BZH-HM42	040-4012	クランプレバー止め具		1セット	1,500円
	⑧	BZH-HM45	040-4015	ロットナンバーシール		1セット(10枚入)	2,000円
	⑨	BZH-HM20	040-3938	下ポール用注意喚起シール(I/R型用)		1セット(10枚入)	2,000円
ベース部	⑩	BZH-HM16	040-3934	high用たよレールゲイター(I/R型用)		1個	3,500円
	⑪	BZH-HM19	040-3937	high用ベースプレート固定ボルトセット	たよレールSOTOE highタイプ兼用*	1セット	1,050円
	⑫	BZH-HM17	040-3935	high用ベースプレート(I/R型用)		1台	4,600円
	⑬	BZH-HM18	040-3936	high用ベースプレートスポンジセット(I/R型用)		1セット	1,800円
補修塗料	⑭	BZH-HM36	040-4006	上ポール用補修スプレー	high用キャメルイエロー(300ml)	1本	2,500円

※⑤のばねホルダーテープ(60kgf用 橙色)(BZH-HM47)はたよレールSOTOE highタイプと共通です。
※⑪のhigh用ベースプレート固定ボルトセット(BZH-HM19)はたよレールSOTOE highタイプと共通です。

1ページ目に戻る

たよレールhigh

BZH-12

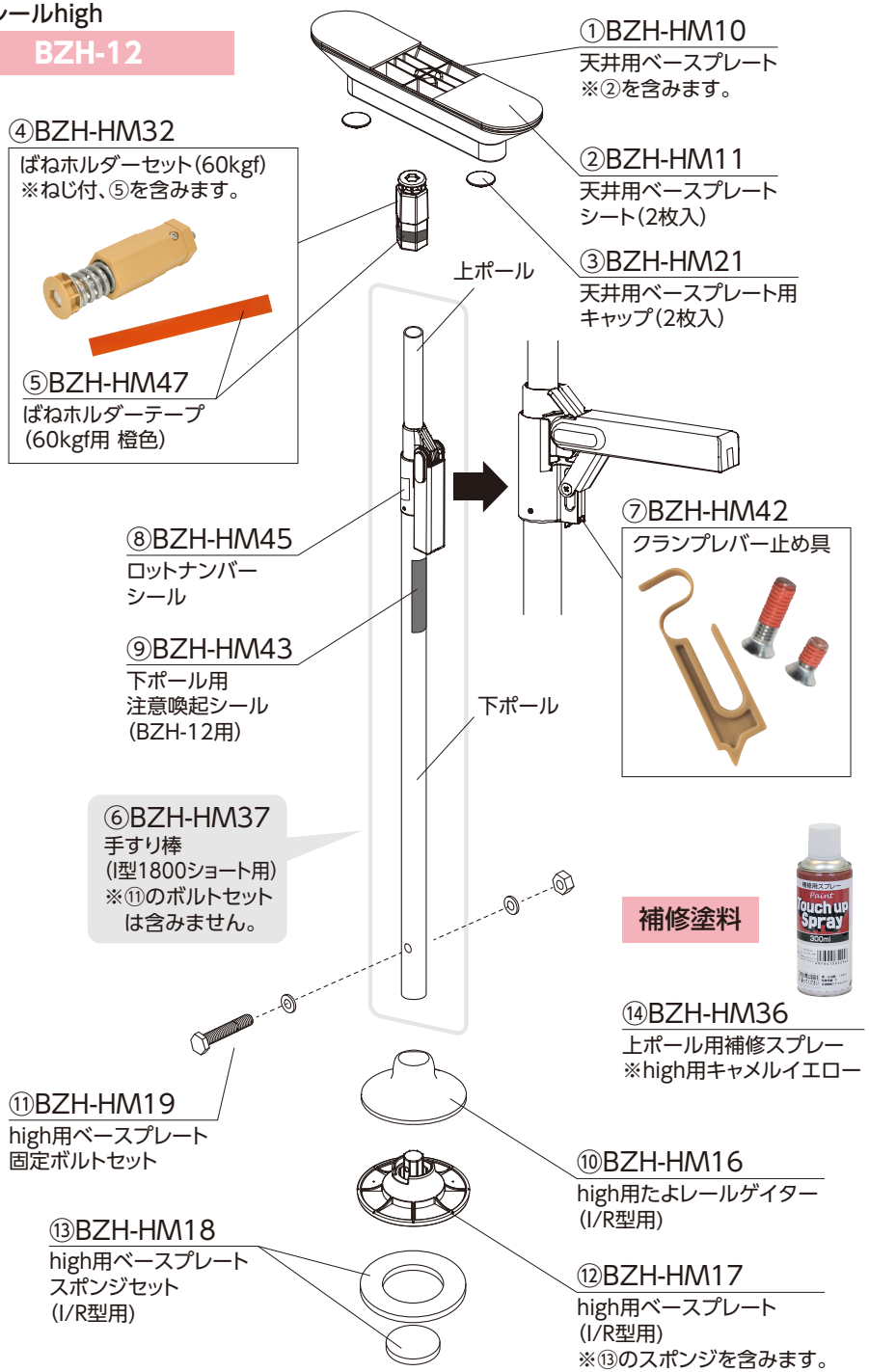

たよレールhigh BZH-12 メンテナンス部品

更新:2024.06.01

種 類	No.	品 番	商品コード	商 品 名	備 考	価 格（税抜き）	
手すり部	①	BZH-HM10	040-3923	天井用ベースプレート		1個	9,350円
	②	BZH-HM11	040-3926	天井用ベースプレートシート(2枚入)	たよレールSOTOE highタイプ兼用※	1セット	3,850円
	③	BZH-HM21	040-3981	天井用ベースプレート用キャップ(2枚入)		1セット	1,300円
	④	BZH-HM32	040-4002	ばねホルダーセット(60kgf)		1セット	4,000円
	⑤	BZH-HM47	040-4017	ばねホルダーテープ(60kgf用 橙色)	たよレールSOTOE highタイプ兼用※	1セット(10枚入)	2,000円
	⑥	BZH-HM37	040-4007	手すり棒(I型1800ショート用)		1台	27,000円
	⑦	BZH-HM42	040-4012	クランプレバー止め具		1セット	1,500円
	⑧	BZH-HM45	040-4015	ロットナンバーシール		1セット(10枚入)	2,000円
	⑨	BZH-HM43	040-4013	下ポール用注意喚起シール(BZH-12用)		1セット(10枚入)	2,000円
ベース部	⑩	BZH-HM16	040-3934	high用たよレールゲイター(I/R型用)		1個	3,500円
	⑪	BZH-HM19	040-3937	high用ベースプレート固定ボルトセット	たよレールSOTOE highタイプ兼用※	1セット	1,050円
	⑫	BZH-HM17	040-3935	high用ベースプレート(I/R型用)		1台	4,600円
	⑬	BZH-HM18	040-3936	high用ベースプレートスポンジセット(I/R型用)		1セット	1,800円
補修塗料	⑭	BZH-HM36	040-4006	上ポール用補修スプレー	high用キャメルイエロー(300ml)	1本	2,500円

※②の天井用ベースプレートシート(2枚入)(BZH-HM11)はたよレールSOTOE highタイプと共通です。
※⑤のばねホルダーテープ(60kgf用 橙色)(BZH-HM47)はたよレールSOTOE highタイプと共通です。
※⑪のhigh用ベースプレート固定ボルトセット(BZH-HM19)はたよレールSOTOE highタイプと共通です。

1ページ目に戻る

たよレールhigh

BZH-13

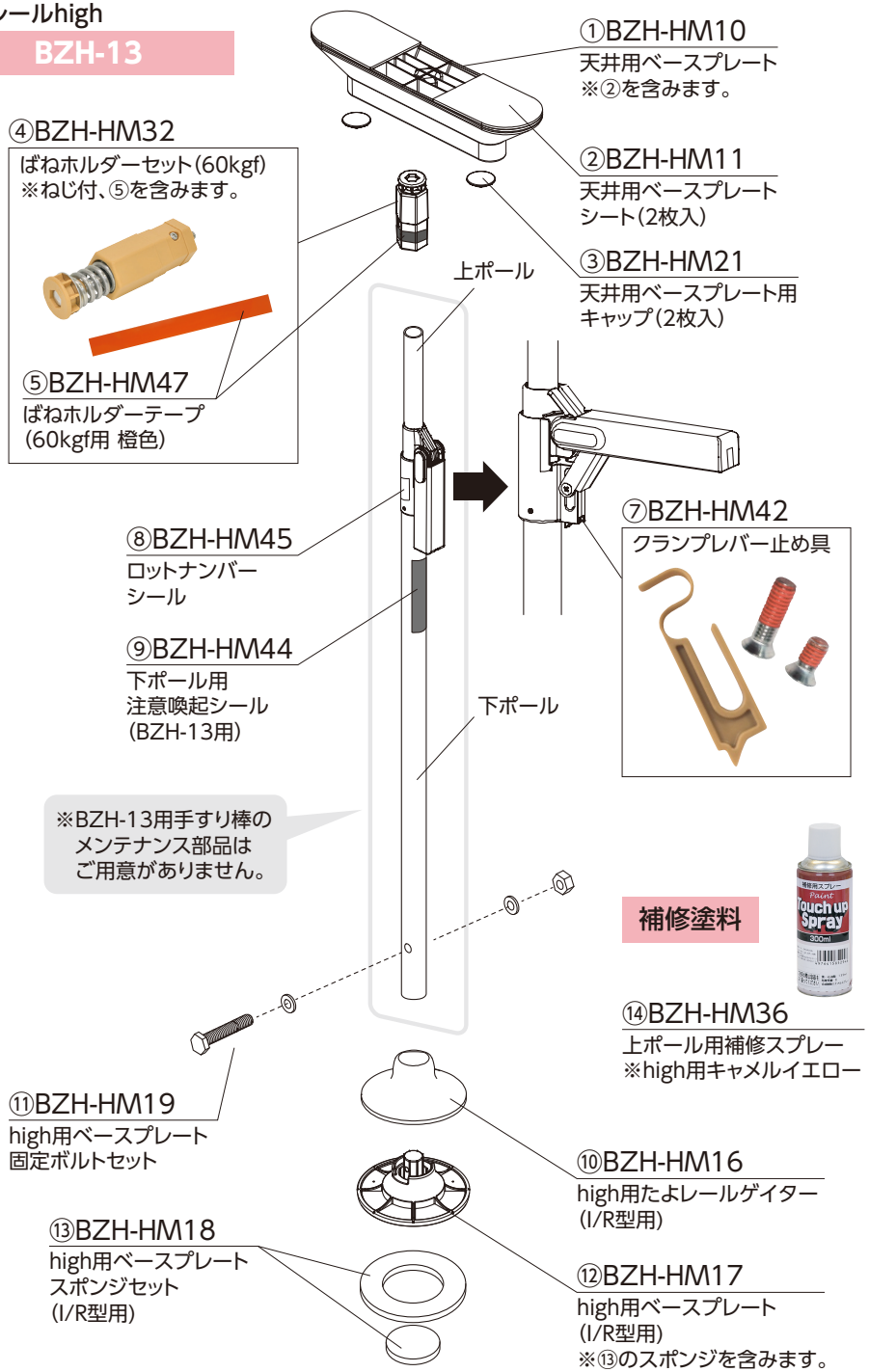

たよレールhigh BZH-13 メンテナンス部品

更新:2024.06.01

種 類	No.	品 番	商品コード	商 品 名	備 考	価 格（税抜き）	
手すり部	①	BZH-HM10	040-3923	天井用ベースプレート		1個	9,350円
	②	BZH-HM11	040-3926	天井用ベースプレートシート(2枚入)	たよレールSOTOE highタイプ兼用※	1セット	3,850円
	③	BZH-HM21	040-3981	天井用ベースプレート用キャップ(2枚入)		1セット	1,300円
	④	BZH-HM32	040-4002	ばねホルダーセット(60kgf)		1セット	4,000円
	⑤	BZH-HM47	040-4017	ばねホルダーテープ(60kgf用 橙色)	たよレールSOTOE highタイプ兼用※	1セット(10枚入)	2,000円
	⑥	—	—	—	—	—	—
	⑦	BZH-HM42	040-4012	クランプレバー止め具		1セット	1,500円
	⑧	BZH-HM45	040-4015	ロットナンバーシール		1セット(10枚入)	2,000円
	⑨	BZH-HM44	040-4014	下ポール用注意喚起シール(BZH-13用)		1セット(10枚入)	2,000円
ベース部	⑩	BZH-HM16	040-3934	high用たよレールゲイター(I/R型用)		1個	3,500円
	⑪	BZH-HM19	040-3937	high用ベースプレート固定ボルトセット	たよレールSOTOE highタイプ兼用※	1セット	1,050円
	⑫	BZH-HM17	040-3935	high用ベースプレート(I/R型用)		1台	4,600円
	⑬	BZH-HM18	040-3936	high用ベースプレートスポンジセット(I/R型用)		1セット	1,800円
補修塗料	⑭	BZH-HM36	040-4006	上ポール用補修スプレー	high用キャメルイエロー(300ml)	1本	2,500円

※②の天井用ベースプレートシート(2枚入)(BZH-HM11)はたよレールSOTOE highタイプと共通です。
※⑤のばねホルダーテープ(60kgf用 橙色)(BZH-HM47)はたよレールSOTOE highタイプと共通です。
※⑪のhigh用ベースプレート固定ボルトセット(BZH-HM19)はたよレールSOTOE highタイプと共通です。

1ページ目に戻る

たよレールhigh

BZH-101-A

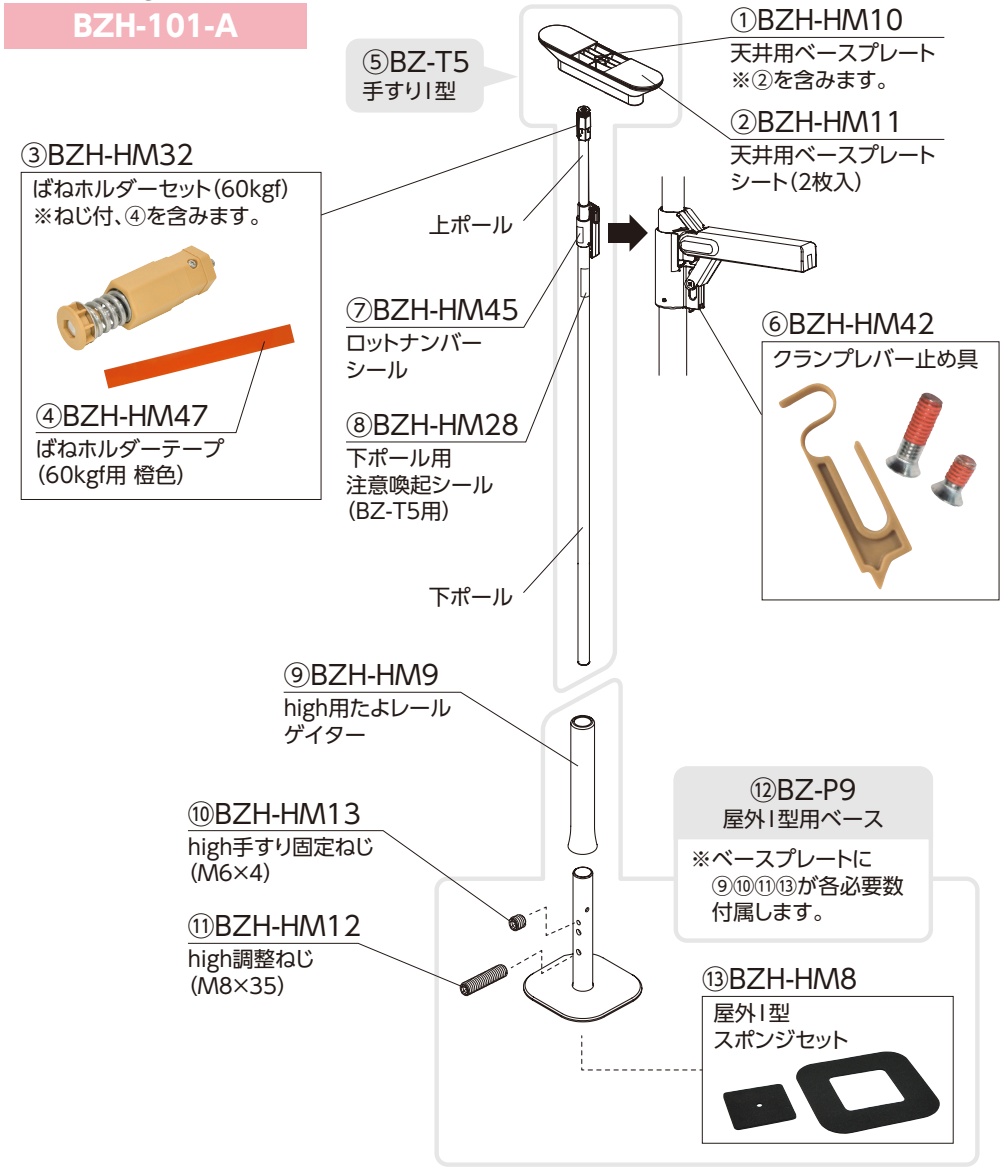

補修塗料

⑭BZH-HM36
上ポール用補修スプレー
※high用キャメル
イエロー

⑮BZH-HM40
下ポール(木目転写)用
補修塗料

たよレールhigh BZH-101-A メンテナンス部品

更新:2024.06.01

種 類	No.	品 番	商品コード	商 品 名	備 考	価 格（税抜き）	
手すり部	①	BZH-HM10	040-3923	天井用ベースプレート		1個	9,350円
	②	BZH-HM11	040-3926	天井用ベースプレートシート(2枚入)	たよレールSOTOE highタイプ兼用※	1セット	3,850円
	③	BZH-HM32	040-4002	ばねホルダーセット(60kgf)		1セット	4,000円
	④	BZH-HM47	040-4017	ばねホルダーテープ(60kgf用 橙色)	たよレールSOTOE highタイプ兼用※	1セット(10枚入)	2,000円
	⑤	BZ-T5	040-3832	手すりI型		1台	42,900円
	⑥	BZH-HM42	040-4012	クランプレバー止め具		1セット	1,500円
	⑦	BZH-HM45	040-4015	ロットナンバーシール		1セット(10枚入)	2,000円
	⑧	BZH-HM28	040-3997	下ポール用注意喚起シール(BZ-T5用)		1セット(10枚入)	2,000円
ベース部	⑨	BZH-HM9	040-3922	high用たよレールゲイター(2本入)		1セット	3,650円
	⑩	BZH-HM13	040-3925	high手すり固定ねじ	M6×4mm	1セット(10本入)	770円
	⑪	BZH-HM12	040-3924	high調整ねじ	M8×35mm	1セット(10本入)	1,650円
	⑫	BZ-P9	040-3844	屋外I型用ベース		1台	21,450円
	⑬	BZH-HM8	040-3921	屋外I型用スポンジセット		1セット	1,650円
補修塗料	⑭	BZH-HM36	040-4006	上ポール用補修スプレー	high用キャメルイエロー(300ml)	1本	2,500円
	⑮	BZH-HM40	040-4010	下ポール(木目転写)用補修塗料	50g	1本	3,650円

※②の天井用ベースプレートシート(2枚入)(BZH-HM11)はたよレールSOTOE highタイプと共通です。
※④のばねホルダーテープ(60kgf用 橙色)(BZH-HM47)はたよレールSOTOE highタイプと共通です。

1ページ目に戻る

たよレールhigh

BZH-01

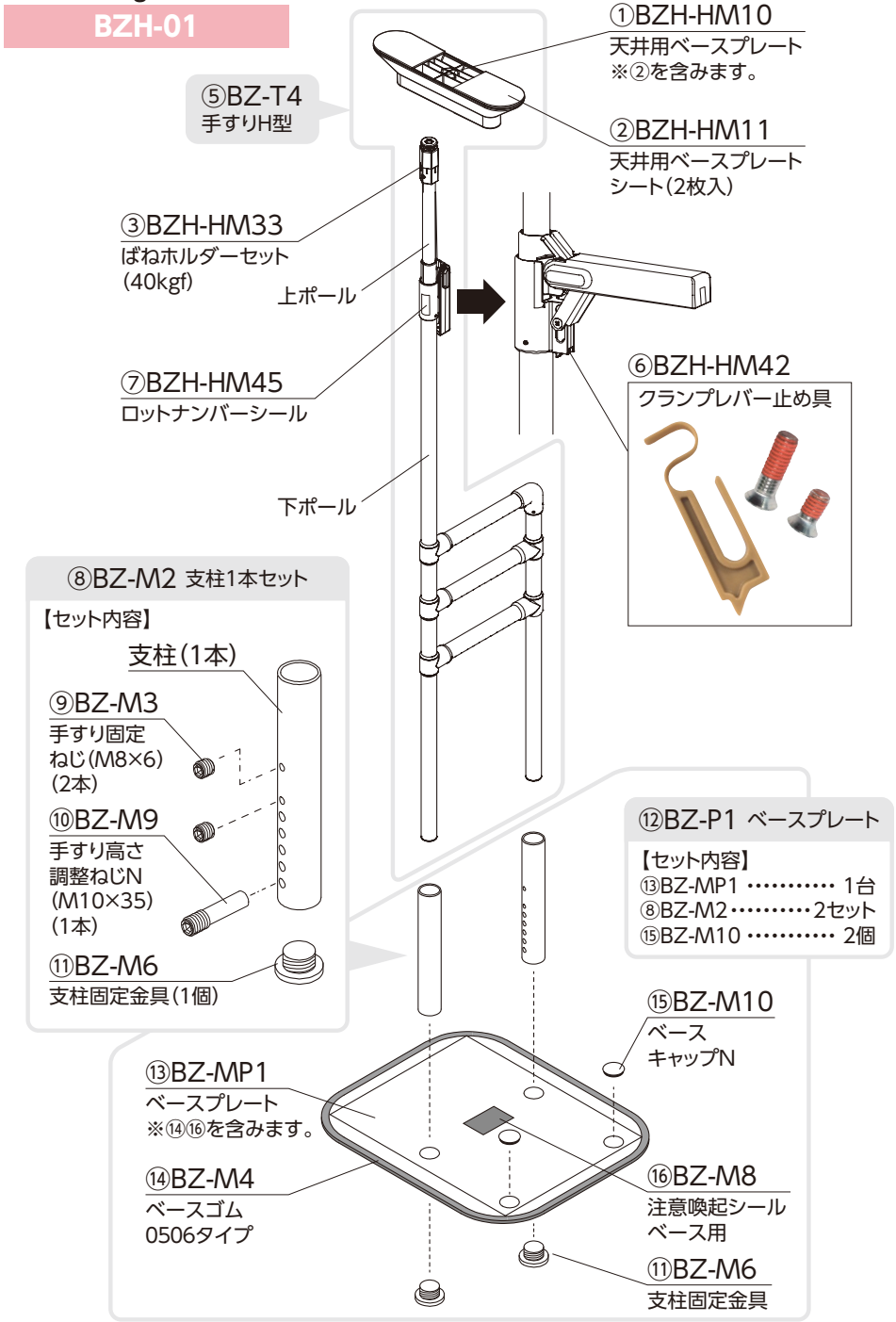

たよレールhigh BZH-01 メンテナンス部品

更新:2024.06.01

種 類	No.	品 番	商品コード	商 品 名	備 考	価 格（税抜き）	
手すり部	①	BZH-HM10	040-3923	天井用ベースプレート		1個	9,350円
	②	BZH-HM11	040-3926	天井用ベースプレートシート(2枚入)	たよレールSOTOE highタイプ兼用※	1セット	3,850円
	③	BZH-HM33	040-4003	ばねホルダーセット(40kgf)		1セット	4,000円
	④	—	—	—	—	—	—
	⑤	BZ-T4	040-3831	手すりH型		1台	57,750円
	⑥	BZH-HM42	040-4012	クランプレバー止め具		1セット	1,500円
	⑦	BZH-HM45	040-4015	ロットナンバーシール		1セット(10枚入)	2,000円
支柱部	⑧	BZ-M2	040-3673	支柱1本セット		1セット	8,800円
	⑨	BZ-M3	040-3627	手すり固定ねじ	M8×6mm	1セット(50本入)	6,000円
	⑩	BZ-M9	040-3947	手すり高さ調整ねじN	M10×35mm	1セット(10本入)	2,400円
	⑪	BZ-M6	040-3666	支柱固定金具		1個	1,800円
ベース部	⑫	BZ-P1	040-3641	ベースプレート		1台	33,000円
	⑬	BZ-MP1	040-3951	ベースプレート(支柱･キャップなし)		1台	16,800円
	⑭	BZ-M4	040-3662	ベースゴム0506タイプ		1セット(5本入)	23,600円
	⑮	BZ-M10	040-3948	ベースキャップN		1セット(10個入)	2,000円
	⑯	BZ-M8	040-3678	注意喚起シールベース用		1セット(10枚入)	2,500円
補修塗料	⑰	BZH-HM36	040-4006	上ポール用補修スプレー	high用キャメルイエロー(300ml)	1本	2,500円
	⑱	BZH-HM40	040-4010	下ポール(木目転写)用補修塗料	50g	1本	3,650円

※②の天井用ベースプレートシート(2枚入)(BZH-HM11)はたよレールSOTOE highタイプと共通です。

補修塗料

⑰BZH-HM36
上ポール用補修スプレー
※high用キャメル
イエロー

⑱BZH-HM40
下ポール(木目転写)用
補修塗料

1ページ目に戻る

たよレールhigh

BZH-02

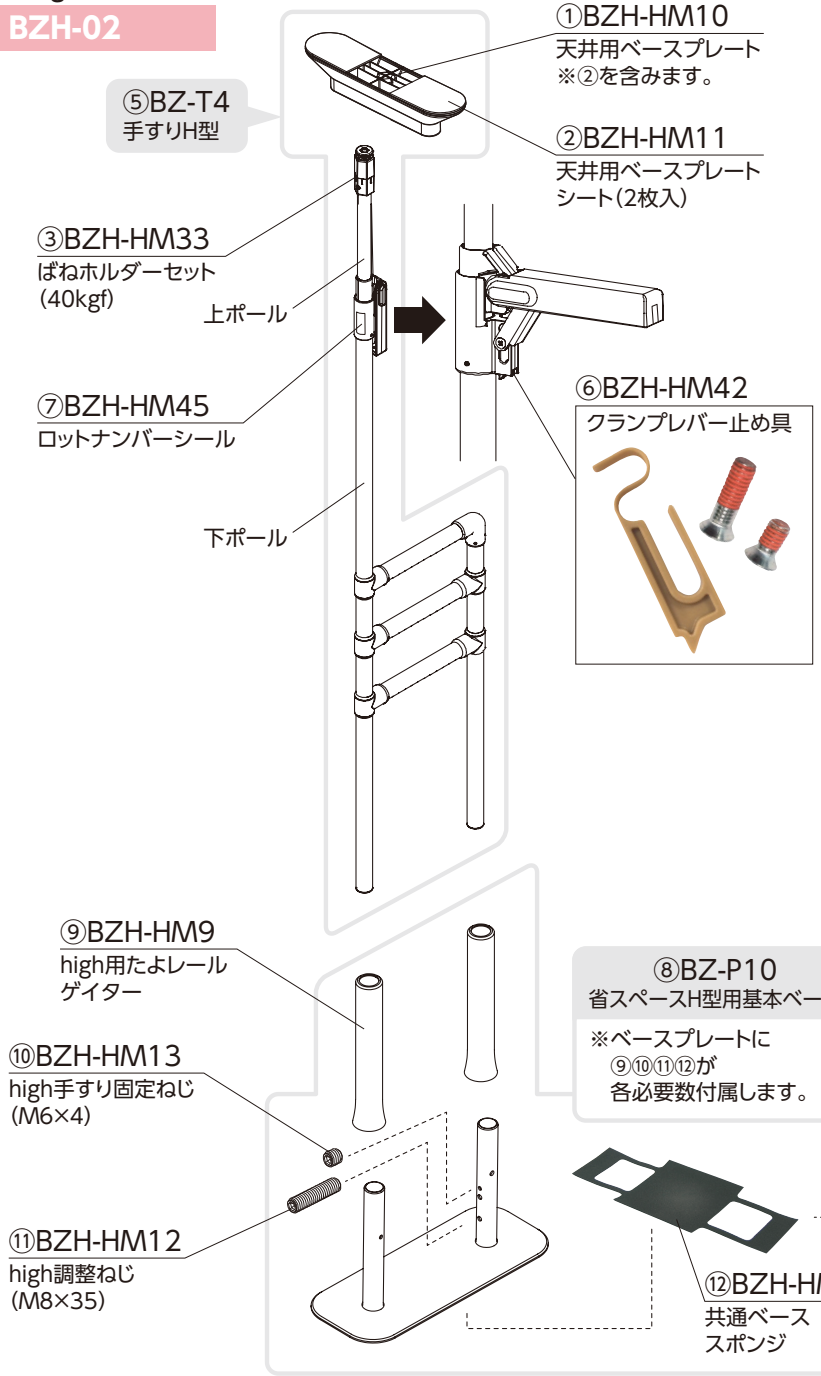

たよレールhigh BZH-02 メンテナンス部品

更新:2024.06.01

種 類	No.	品 番	商品コード	商 品 名	備 考	価 格（税抜き）	
手すり部	①	BZH-HM10	040-3923	天井用ベースプレート		1個	9,350円
	②	BZH-HM11	040-3926	天井用ベースプレートシート(2枚入)	たよレールSOTOE highタイプ兼用※	1セット	3,850円
	③	BZH-HM33	040-4003	ばねホルダーセット(40kgf)		1セット	4,000円
	④	—	—	—	—	—	—
	⑤	BZ-T4	040-3831	手すりH型		1台	57,750円
	⑥	BZH-HM42	040-4012	クランプレバー止め具		1セット	1,500円
	⑦	BZH-HM45	040-4015	ロットナンバーシール		1セット(10枚入)	2,000円
ベース部	⑧	BZ-P10	040-3845	省スペースH型用基本ベース		1台	33,000円
	⑨	BZH-HM9	040-3922	high用たよレールゲイター(2本入)		1セット	3,650円
	⑩	BZH-HM13	040-3925	high手すり固定ねじ	M6×4mm	1セット(10本入)	770円
	⑪	BZH-HM12	040-3924	high調整ねじ	M8×35mm	1セット(10本入)	1,650円
	⑫	BZH-HM1	040-3823	共通ベーススポンジ		1枚	2,530円
	⑬	BZH-HM2	040-3824	フローリングセット		1セット	2,200円
	⑭	BZH-HM3	040-3825	カーペットセット		1セット	5,500円
	⑮	BZH-HM4	040-3826	屋内タイルセット(2台分)		1セット	5,500円
	⑯	BZH-HM31	040-4001	屋内タイルセット(1台分)		1セット	3,500円
補修塗料	⑰	BZH-HM36	040-4006	上ポール用補修スプレー	high用キャメルイエロー(300ml)	1本	2,500円
	⑱	BZH-HM40	040-4010	下ポール(木目転写)用補修塗料	50g	1本	3,650円

※②の天井用ベースプレートシート(2枚入)(BZH-HM11)はたよレールSOTOE highタイプと共通です。

⑬BZH-HM2
フローリング
セット

⑭BZH-HM3
カーペット
セット

⑮BZH-HM4(2台分)
⑯BZH-HM31(1台分)
屋内タイル
セット

補修塗料

⑰BZH-HM36
上ポール用補修スプレー
※high用キャメル
イエロー

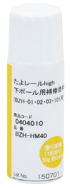

⑱BZH-HM40
下ポール(木目転写)用
補修塗料

1ページ目に戻る

たよレールhigh

BZH-03

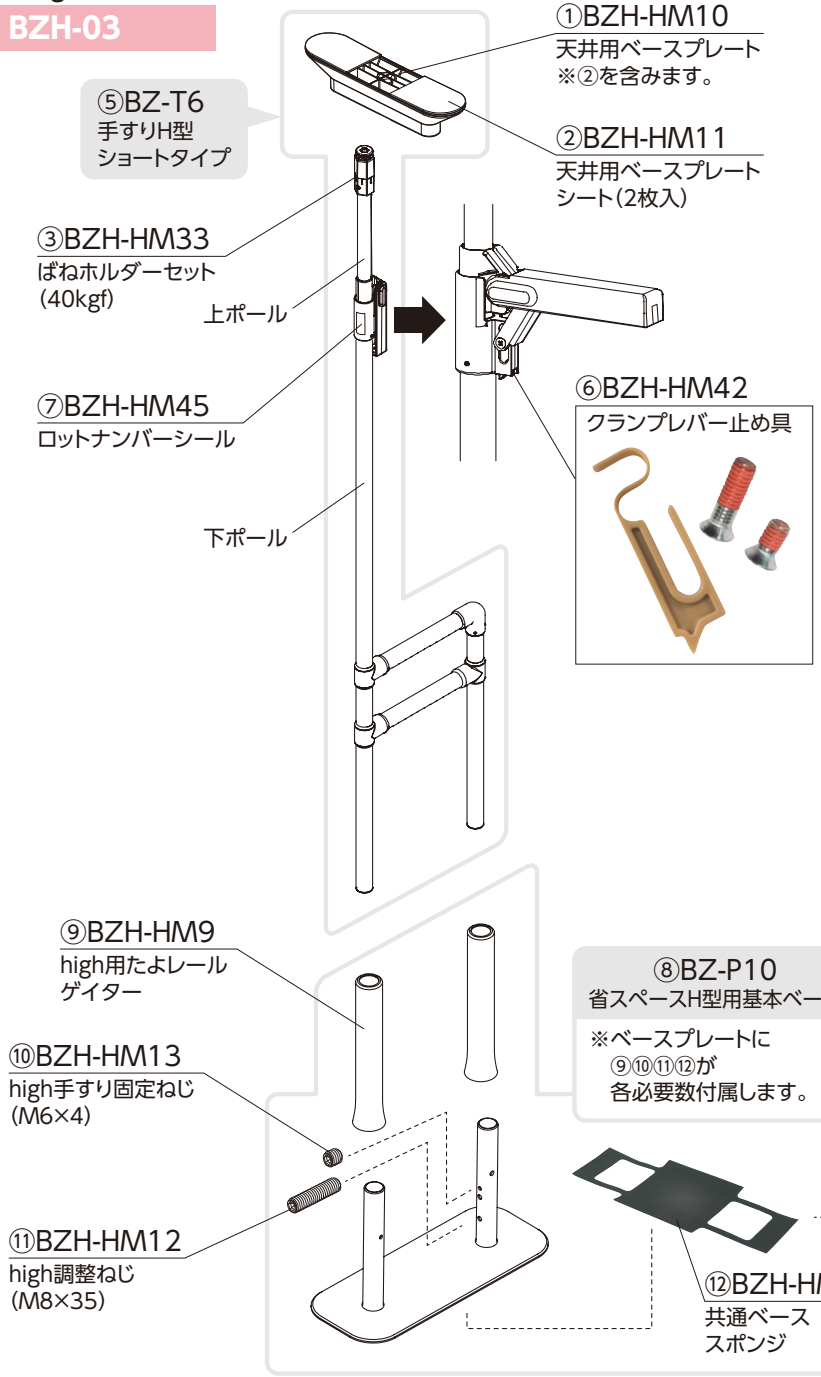

たよレールhigh BZH-03 メンテナンス部品

更新:2024.06.01

種 類	No.	品 番	商品コード	商 品 名	備 考	価 格（税抜き）	
手すり部	①	BZH-HM10	040-3923	天井用ベースプレート		1個	9,350円
	②	BZH-HM11	040-3926	天井用ベースプレートシート(2枚入)	たよレールSOTOE highタイプ兼用※	1セット	3,850円
	③	BZH-HM33	040-4003	ばねホルダーセット(40kgf)		1セット	4,000円
	④	—	—	—	—	—	—
	⑤	BZ-T6	040-3833	手すりH型ショートタイプ		1台	56,650円
	⑥	BZH-HM42	040-4012	クランプレバー止め具		1セット	1,500円
	⑦	BZH-HM45	040-4015	ロットナンバーシール		1セット(10枚入)	2,000円
ベース部	⑧	BZ-P10	040-3845	省スペースH型用基本ベース		1台	33,000円
	⑨	BZH-HM9	040-3922	high用たよレールゲイター(2本入)		1セット	3,650円
	⑩	BZH-HM13	040-3925	high手すり固定ねじ	M6×4mm	1セット(10本入)	770円
	⑪	BZH-HM12	040-3924	high調整ねじ	M8×35mm	1セット(10本入)	1,650円
	⑫	BZH-HM1	040-3823	共通ベーススポンジ		1枚	2,530円
	⑬	BZH-HM2	040-3824	フローリングセット		1セット	2,200円
	⑭	BZH-HM3	040-3825	カーペットセット		1セット	5,500円
	⑮	BZH-HM4	040-3826	屋内タイルセット(2台分)		1セット	5,500円
	⑯	BZH-HM31	040-4001	屋内タイルセット(1台分)		1セット	3,500円
補修塗料	⑰	BZH-HM36	040-4006	上ポール用補修スプレー	high用キャメルイエロー(300ml)	1本	2,500円
	⑱	BZH-HM40	040-4010	下ポール(木目転写)用補修塗料	50g	1本	3,650円

※②の天井用ベースプレートシート(2枚入)(BZH-HM11)はたよレールSOTOE highタイプと共通です。

⑬BZH-HM2
フローリング
セット

⑭BZH-HM3
カーペット
セット

⑮BZH-HM4(2台分)
⑯BZH-HM31(1台分)
屋内タイル
セット

補修塗料

⑰BZH-HM36
上ポール用補修スプレー
※high用キャメル
イエロー

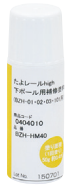

⑱BZH-HM40
下ポール(木目転写)用
補修塗料

1ページ目に戻る

たよレールhigh用関連商品

畳・クッションフロア・Pタイル用シート

BZHO-01

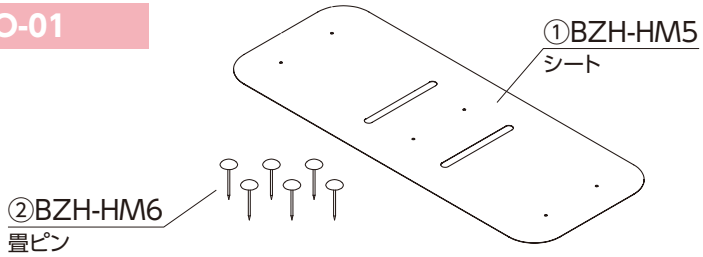

畳セット

BZHO-05

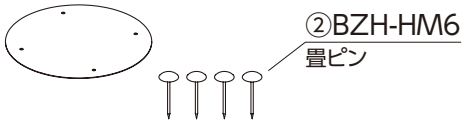

たよレールhigh用メンテナンス部品

更新:2024.06.01

No.	品 番	商品コード	商 品 名	備 考	価 格（税抜き）
①	BZH-HM5	040-3827	シート	BZHO-01用	1枚　880円
②	BZH-HM6	040-3828	畳ピン	BZHO-01/05用	1セット（25本入）　530円

たよレールアップ

BZO-12

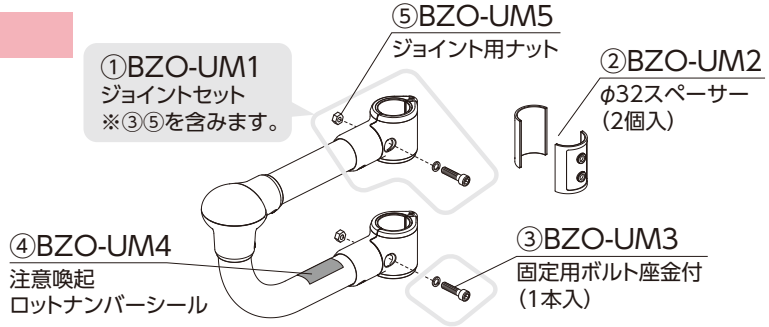

たよレールアップ用メンテナンス部品

更新:2025.02.03

No.	品 番	商品コード	商 品 名	備 考	価 格（税抜き）
①	BZO-UM1	040-4172	ジョイントセット		1セット　4,000円
②	BZO-UM2	040-4173	φ32スペーサー（2個入）		1セット　1,000円
③	BZO-UM3	040-4174	固定用ボルト座金付		1セット　500円
⑤	BZO-UM5	040-4858	ジョイント用ナット		1セット（10個入）　3,500円
④	BZO-UM4	040-4182	注意喚起ロットナンバーシール		1セット（10枚入）　2,500円

※③～⑤はたよレールアップU（BZUO-04）と共通で使用いただける部品です。

1ページ目に戻る

たよレールdan

BZD-01/02/03/04

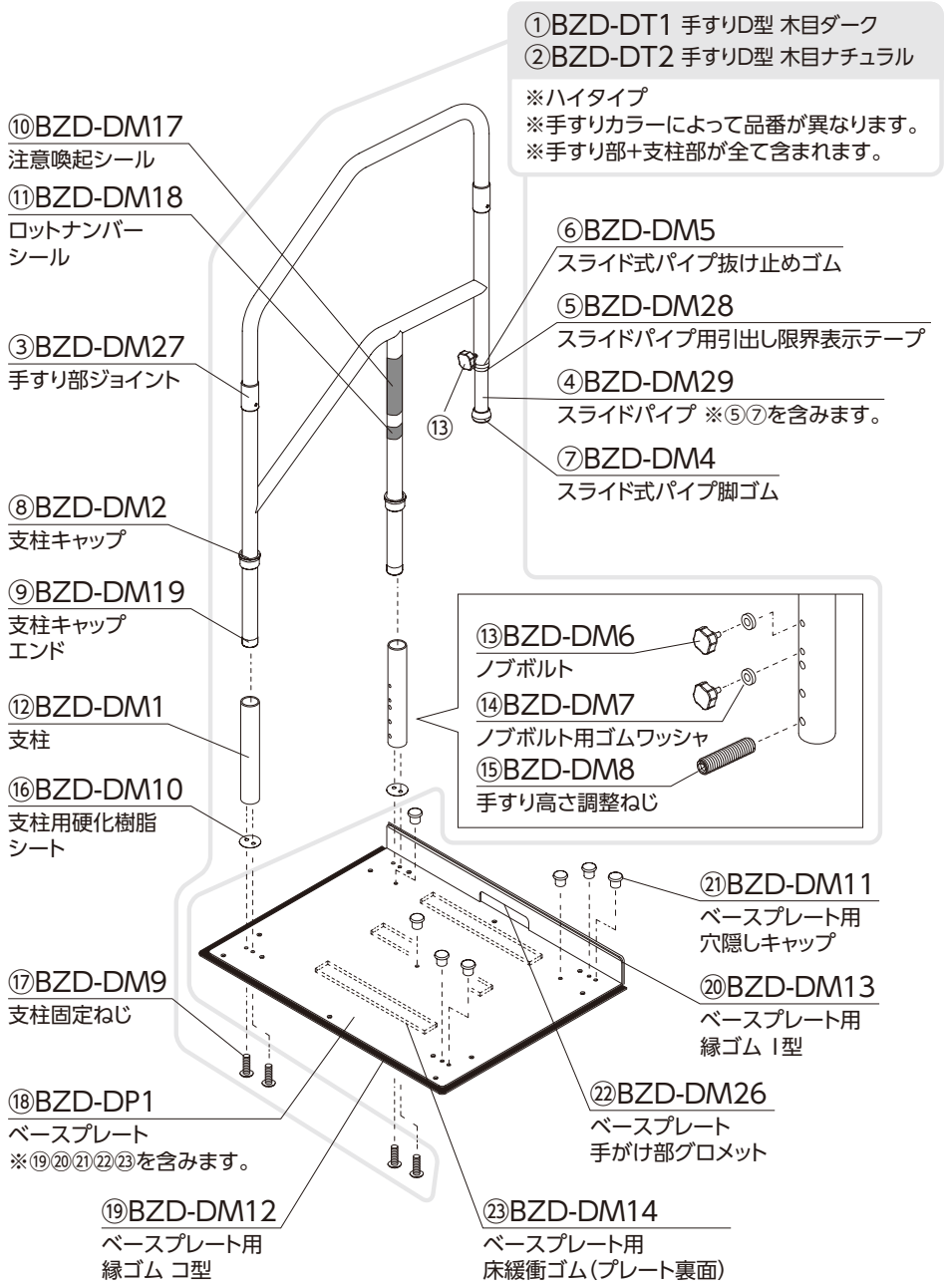

たよレールdan BZD-01/02/03/04 メンテナンス部品

更新:2024.06.01

種 類	No.	品 番	商品コード	商 品 名	備 考	価 格（税抜き）	
手すり部+支柱部	①	BZD-DT1	040-3871	手すりD型 木目ダーク	ハイタイプ ※③～⑰を含みます。	1台	48,000円
	②	BZD-DT2	040-3872	手すりD型 木目ナチュラル			
手すり部	③	BZD-DM27	040-4072	手すり部ジョイント		1個	2,000円
	④	BZD-DM29	040-4074	スライドパイプ		1本	2,750円
	⑤	BZD-DM28	040-4073	スライドパイプ用引出し限界表示テープ※		1セット(5巻入)	3,500円
	⑥	BZD-DM5	040-3886	スライド式パイプ抜け止めゴム		1個	800円
	⑦	BZD-DM4	040-3885	スライド式パイプ脚ゴム		1個	1,000円
	⑧	BZD-DM2	040-3883	支柱キャップ		1個	1,000円
	⑨	BZD-DM19	040-3909	支柱キャップエンド		1個	800円
	⑩	BZD-DM17	040-3898	注意喚起シール		1セット(10枚入)	3,000円
	⑪	BZD-DM18	040-3899	ロットナンバーシール		1セット(10枚入)	2,600円
支柱部	⑫	BZD-DM1	040-3882	支柱		1本	6,300円
	⑬	BZD-DM6	040-3887	ノブボルト	手すり部･支柱部･踏み台 兼用	1セット(10個入)	2,300円
	⑭	BZD-DM7	040-3888	ノブボルト用ゴムワッシャ		1セット(10個入)	1,500円
	⑮	BZD-DM8	040-3889	手すり高さ調整ねじ	M8×40mm	1セット(10本入)	1,500円
	⑯	BZD-DM10	040-3911	支柱用硬質樹脂シート		1セット(10枚入)	2,000円
	⑰	BZD-DM9	040-3890	支柱固定ねじ	M8×20mm	1セット(10本入)	6,300円
ベース部	⑱	BZD-DP1	040-3874	ベースプレート		1台	33,000円
	⑲	BZD-DM12	040-3893	ベースプレート用縁ゴム コ型		1本	6,200円
	⑳	BZD-DM13	040-3894	ベースプレート用縁ゴム I型		1本	1,700円
	㉑	BZD-DM11	040-3892	ベースプレート用穴隠しキャップ		1セット(10個入)	3,400円
	㉒	BZD-DM26	040-3920	ベースプレート手がけ部グロメット		1本	1,400円
	㉓	BZD-DM14	040-3895	ベースプレート用床緩衝ゴム	W350×D25×t2mm	1本	1,900円
補修塗料	㉔	BZ-PS01DB	040-3900	補修スプレー	ダークブラウン(300ml)	1本	2,500円
	㉕	BZ-PS02CY	040-4176	補修スプレー	キャメルイエロー(300ml)	1本	2,500円
	㉖	BZD-DM22	040-3916	ベースプレート用補修塗料※	500ml/缶	1セット(2缶入)	33,500円

※は受注生産品。⑤の納期は実働7日、㉖の納期は実働30日です。

踏み台

※BZD-02/04のみ
※踏み台のメンテナンス部品は「たよレールdan関連商品」のBZD-F200でご確認ください。

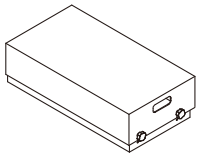

補修塗料

㉔BZ-PS01DB
補修スプレー
※ダークブラウン

㉕BZ-PS02CY
補修スプレー
※キャメルイエロー

㉖BZD-DM22
ベースプレート用補修塗料

1ページ目に戻る

たよレールdan

BZD-05/06/07/08

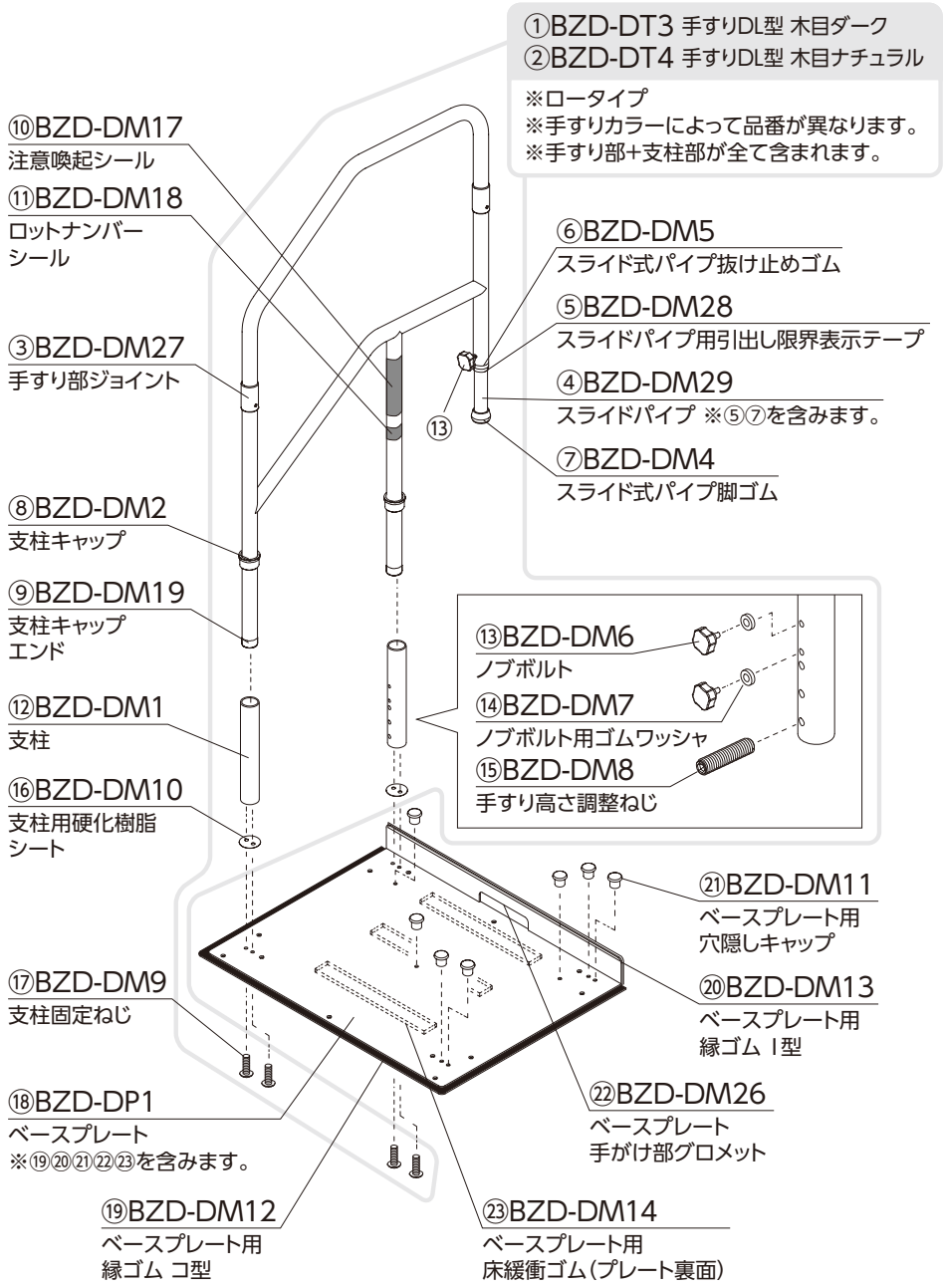

たよレールdan BZD-05/06/07/08 メンテナンス部品

更新:2024.06.01

種 類	No.	品 番	商品コード	商 品 名	備 考	価 格（税抜き）	
手すり部+支柱部	①	BZD-DT3	040-3878	手すりDL型 木目ダーク	ロータイプ ※③～⑰を含みます。	1台	40,000円
	②	BZD-DT4	040-3879	手すりDL型 木目ナチュラル			
手すり部	③	BZD-DM27	040-4072	手すり部ジョイント		1個	2,000円
	④	BZD-DM29	040-4074	スライドパイプ		1本	2,750円
	⑤	BZD-DM28	040-4073	スライドパイプ用引出し限界表示テープ※		1セット(5巻入)	3,500円
	⑥	BZD-DM5	040-3886	スライド式パイプ抜け止めゴム		1個	800円
	⑦	BZD-DM4	040-3885	スライド式パイプ脚ゴム		1個	1,000円
	⑧	BZD-DM2	040-3883	支柱キャップ		1個	1,000円
	⑨	BZD-DM19	040-3909	支柱キャップエンド		1個	800円
	⑩	BZD-DM17	040-3898	注意喚起シール		1セット(10枚入)	3,000円
	⑪	BZD-DM18	040-3899	ロットナンバーシール		1セット(10枚入)	2,600円
支柱部	⑫	BZD-DM1	040-3882	支柱		1本	6,300円
	⑬	BZD-DM6	040-3887	ノブボルト	手すり部･支柱部･踏み台 兼用	1セット(10個入)	2,300円
	⑭	BZD-DM7	040-3888	ノブボルト用ゴムワッシャ		1セット(10個入)	1,500円
	⑮	BZD-DM8	040-3889	手すり高さ調整ねじ	M8×40mm	1セット(10本入)	1,500円
	⑯	BZD-DM10	040-3911	支柱用硬質樹脂シート		1セット(10枚入)	2,000円
	⑰	BZD-DM9	040-3890	支柱固定ねじ	M8×20mm	1セット(10本入)	6,300円
ベース部	⑱	BZD-DP1	040-3874	ベースプレート		1台	33,000円
	⑲	BZD-DM12	040-3893	ベースプレート用縁ゴム コ型		1本	6,200円
	⑳	BZD-DM13	040-3894	ベースプレート用縁ゴム I型		1本	1,700円
	㉑	BZD-DM11	040-3892	ベースプレート用穴隠しキャップ		1セット(10個入)	3,400円
	㉒	BZD-DM26	040-3920	ベースプレート手がけ部グロメット		1本	1,400円
	㉓	BZD-DM14	040-3895	ベースプレート用床緩衝ゴム	W350×D25×t2mm	1本	1,900円
補修塗料	㉔	BZ-PS01DB	040-3900	補修スプレー	ダークブラウン(300ml)	1本	2,500円
	㉕	BZ-PS02CY	040-4176	補修スプレー	キャメルイエロー(300ml)	1本	2,500円
	㉖	BZD-DM22	040-3916	ベースプレート用補修塗料※	500ml/缶	1セット(2缶入)	33,500円

※は受注生産品。⑤の納期は実働7日、㉖の納期は実働30日です。

踏み台

※BZD-06/08のみ
※踏み台のメンテナンス部品は「たよレールdan関連商品」のBZD-F200でご確認ください。

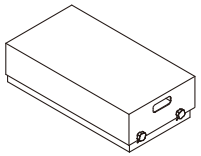

補修塗料

㉔BZ-PS01DB
補修スプレー
※ダークブラウン

㉕BZ-PS02CY
補修スプレー
※キャメルイエロー

㉖BZD-DM22
ベースプレート用補修塗料

1ページ目に戻る

たよレールdan

BZD-11/12/13

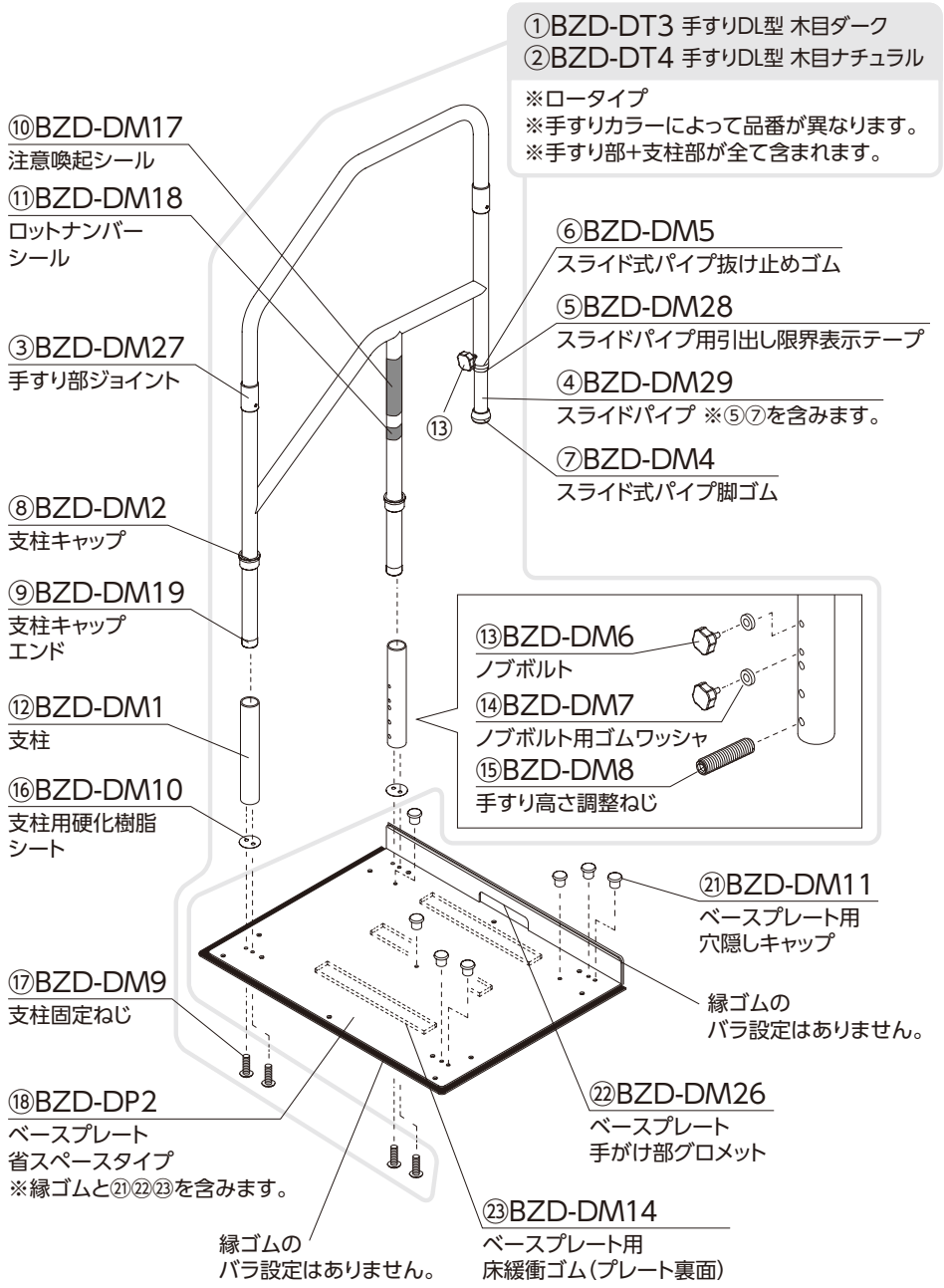

たよレールdan BZD-11/12/13 メンテナンス部品

更新:2024.06.01

種 類	No.	品 番	商品コード	商 品 名	備 考	価 格（税抜き）	
手すり部+支柱部	①	BZD-DT3	040-3878	手すりDL型 木目ダーク	ロータイプ ※③～⑰を含みます。	1台	40,000円
	②	BZD-DT4	040-3879	手すりDL型 木目ナチュラル			
手すり部	③	BZD-DM27	040-4072	手すり部ジョイント		1個	2,000円
	④	BZD-DM29	040-4074	スライドパイプ		1本	2,750円
	⑤	BZD-DM28	040-4073	スライドパイプ用引出し限界表示テープ※		1セット(5巻入)	3,500円
	⑥	BZD-DM5	040-3886	スライド式パイプ抜け止めゴム		1個	800円
	⑦	BZD-DM4	040-3885	スライド式パイプ脚ゴム		1個	1,000円
	⑧	BZD-DM2	040-3883	支柱キャップ		1個	1,000円
	⑨	BZD-DM19	040-3909	支柱キャップエンド		1個	800円
	⑩	BZD-DM17	040-3898	注意喚起シール		1セット(10枚入)	3,000円
	⑪	BZD-DM18	040-3899	ロットナンバーシール		1セット(10枚入)	2,600円
支柱部	⑫	BZD-DM1	040-3882	支柱		1本	6,300円
	⑬	BZD-DM6	040-3887	ノブボルト	手すり部・支柱部・踏み台 兼用	1セット(10個入)	2,300円
	⑭	BZD-DM7	040-3888	ノブボルト用ゴムワッシャ		1セット(10個入)	1,500円
	⑮	BZD-DM8	040-3889	手すり高さ調整ねじ	M8×40mm	1セット(10本入)	1,500円
	⑯	BZD-DM10	040-3911	支柱用硬質樹脂シート		1セット(10枚入)	2,000円
	⑰	BZD-DM9	040-3890	支柱固定ねじ	M8×20mm	1セット(10本入)	6,300円
ベース部	⑱	BZD-DP2	040-3875	ベースプレート 省スペースタイプ		1台	31,000円
	⑲	—	—	—	—	—	—
	⑳	—	—	—	—	—	—
	㉑	BZD-DM11	040-3892	ベースプレート用穴隠しキャップ		1セット(10個入)	3,400円
	㉒	BZD-DM26	040-3920	ベースプレート手がけ部グロメット		1本	1,400円
	㉓	BZD-DM14	040-3895	ベースプレート用床緩衝ゴム	W350×D25×t2mm	1本	1,900円
補修塗料	㉔	BZ-PS01DB	040-3900	補修スプレー	ダークブラウン(300ml)	1本	2,500円
	㉕	BZ-PS02CY	040-4176	補修スプレー	キャメルイエロー(300ml)	1本	2,500円
	㉖	BZD-DM22	040-3916	ベースプレート用補修塗料※	500ml/缶	1セット(2缶入)	33,500円

※は受注生産品。⑤の納期は実働7日、㉖の納期は実働30日です。

踏み台

※BZD-12のみ
※踏み台のメンテナンス部品は「たよレールdan関連商品」のBZD-F200でご確認ください。

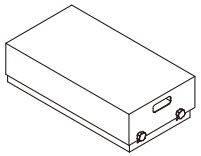

補修塗料

㉔BZ-PS01DB
補修スプレー
※ダークブラウン

㉖BZD-DM22
ベースプレート用補修塗料

㉕BZ-PS02CY
補修スプレー
※キャメルイエロー

1ページ目に戻る

たよレールdan用関連商品

踏み台

BZD-F200

2段踏み台

BZD-FW340(M)

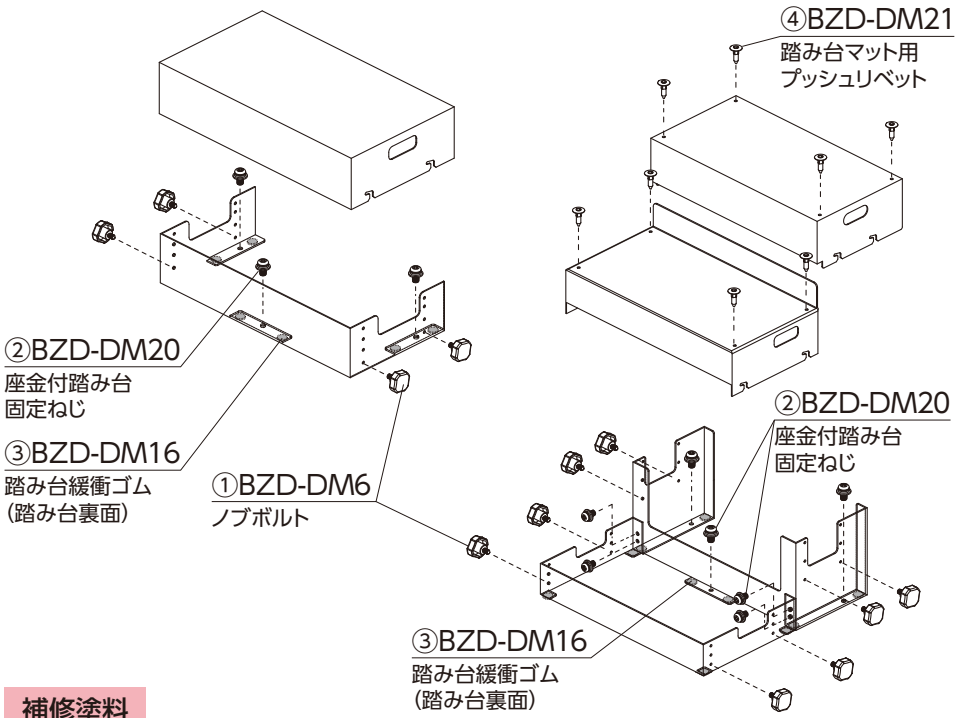

補修塗料

⑤BZ-PS02CY
補修スプレー
※キャメルイエロー

⑥BZD-DM23
踏み台用
補修塗料

たよレールdan 踏み台用メンテナンス部品

更新:2024.06.01

No.	品 番	商品コード	商 品 名	備 考	価 格 (税抜き)	
①	BZD-DM6	040-3887	ノブボルト	たよレールdan 手すり部・支柱部・踏み台 兼用	1セット(10個入)	2,300円
②	BZD-DM20	040-3914	座金付踏み台固定ねじ		1セット(10本入)	1,800円
③	BZD-DM16	040-3897	踏み台緩衝ゴム		1セット(10枚入)	1,900円
④	BZD-DM21	040-3915	踏み台マット用プッシュリベット		1セット(10個入)	2,400円
⑤	BZ-PS02CY	040-4176	補修スプレー	キャメルイエロー(300ml)	1本	2,500円
⑥	BZD-DM23	040-3917	踏み台用補修塗料※	500ml/缶	1セット(2缶入)	33,500円

※は受注生産品。納期は実働30日です。

ベースマットM

BZDO-02M

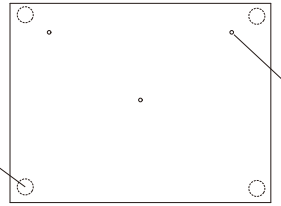

たよレールdan ベースマット用メンテナンス部品

更新:2024.06.01

No.	品 番	商品コード	商 品 名	備 考	価 格 (税抜き)	
①	BZD-DM24	040-3918	ベースプレート用マット穴埋めφ45		1セット(10枚入)	4,000円
②	BZD-DM25	040-3919	ベースプレート用マット穴埋めφ10		1セット(10枚入)	3,000円

1ページ目に戻る

BZW-600(900•1200)N

BZW-600(900•1200)J (たよレール側ジョイント)

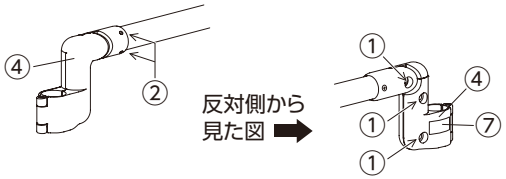

BZW-600(900•1200)J (手すり側ジョイント)

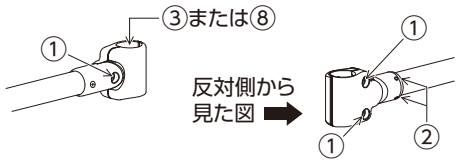

BZW-600(900•1200•1600)NH

BZW-7057(9070•1290)EH

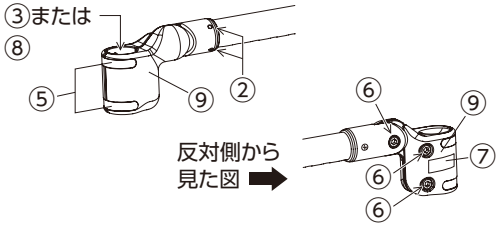

BZW-600(900•1200)SH

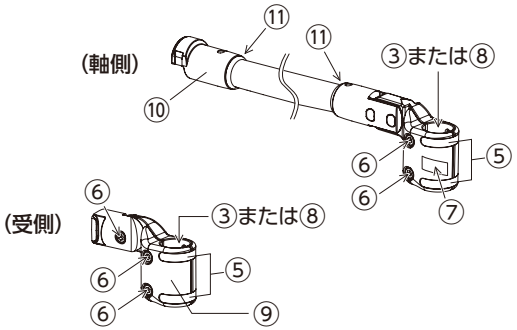

①BZW-WM3
N・J用
固定ボルトM8×20

②BZW-WM4
N・J・NH・EH用
手すり棒固定ねじM5×4

③BZW-WM5
J・NH・SH・EH用
φ32スペーサー

④BZW-WM6
わたレールNジョイント
※①(2本)は付属。

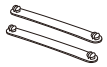

⑤BZW-WM7
NH・SH・EH用
ジョイント連結部品

⑥BZW-WM10
NH・SH・EH用
固定ボルトM8×20

⑦BZK-KM09
ロットナンバー
シール

⑧BZW-WM17
J・NH・SH・EH用
φ35スペーサー

⑨BZW-WM18
NH・SH(受側)・EH用ジョイント
※⑤・⑥(2本)は付属。

⑩BZW-WM21
SH用
ラッチソケット

⑪BZW-WM32
SH用
アダプター

わたレール用メンテナンス部品

更新:2024.10.01

No.	品 番	商品コード	商 品 名	備 考	価 格 (税抜き)	
①	BZW-WM3	040-3904	わたレールN・J用固定ボルト	M8×20mm	1セット(3本入)	450円
②	BZW-WM4	040-3905	わたレールN・J・NH・EH用手すり棒固定ねじ	M5×4mm	1セット(2本入)	350円
③	BZW-WM5	040-3975	わたレールJ・NH・SH・EH用φ32スペーサー		1個	700円
④	BZW-WM6	040-3976	わたレールNジョイント		1個	6,500円
⑤	BZW-WM7	040-3977	わたレールNH・SH・EH用ジョイント連結部品		1セット(2本入)	500円
⑥	BZW-WM10	040-3980	わたレールNH・SH・EH用固定ボルト	M8×20mm	1セット(3本入)	1,050円
⑦	BZK-KM09	040-4279	ロットナンバーシール	たよレールSOTOE・たよレールFree・たよレールSD・たよレールUPDATE兼用※	1セット(10枚入)	2,000円
⑧	BZW-WM17	040-3992	わたレールJ・NH・SH・EH用φ35スペーサー		1個	980円
⑨	BZW-WM18	040-3993	わたレールNH・SH(受側)・EH用ジョイント		1個	5,600円
⑩	BZW-WM21	040-4033	わたレールSH用ラッチソケット		1個	5,500円
⑪	BZW-WM32	040-4047	わたレールSH用アダプター		1個	1,100円

※⑦のロットナンバーシール(BZK-KM09)はたよレールSOTOE・わたレール・たよレールFree・たよレール スタンダード・たよレールUPDATEと共通です。

1ページ目に戻る

たよレールSOTOE

BZK-01/02

⑨BZK-KM15
手すりI型支柱セット

【セット内容】
①BZK-T1 …… 1台
④BZK-S1 …… 1セット

BZK-01

①BZK-T1
手すりI型
※②③⑬を含みます。
→BZK-T1に関する
さらに細かい部品の
設定もあります。
(別紙参照)

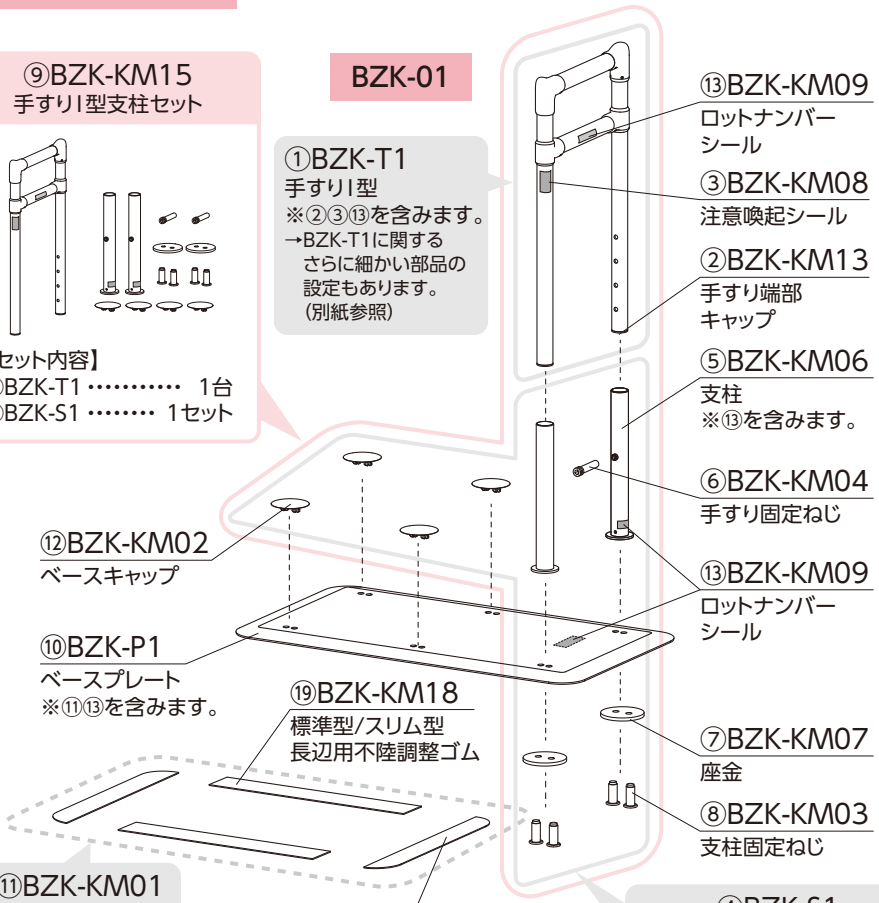

④BZK-S1
支柱2本セット

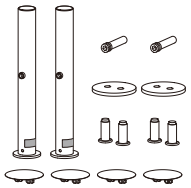

【セット内容】
⑤BZK-KM06 …… 2本
⑥BZK-KM04 …… 2本
⑦BZK-KM07 …… 2枚
⑧BZK-KM03 …… 4本
⑫BZK-KM02 …… 4個

補修塗料

⑭BZK-KM11
支柱・ブラケット用
補修スプレー

⑮BZK-KM14
ベースプレート用
補修スプレー

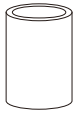

⑯BZK-KM05
ベースプレート用
補修塗料

⑰BZK-KM10
すべり止め材
※BZK-KM05と
併用する。

たよレールSOTOE BZK-01/02 メンテナンス部品

更新:2024.06.01

種 類	No.	品 番	商品コード	商 品 名	備 考	価 格（税抜き）	
手すり部	①	BZK-T1	040-4223	手すりI型		1台	27,000円
	②	BZK-KM13	040-4283	手すり端部キャップ	たよレールUPDATE兼用※	1セット(10個入)	2,700円
	③	BZK-KM08	040-4278	注意喚起シール	たよレールSD兼用※	1セット(10枚入)	2,000円
支柱部	④	BZK-S1	040-4232	支柱2本セット		1セット	16,000円
	⑤	BZK-KM06	040-4276	支柱		1本	8,200円
	⑥	BZK-KM04	040-4274	手すり固定ねじ	M8×35mm	1セット(10本入)	5,000円
	⑦	BZK-KM07	040-4277	座金		1枚	1,300円
	⑧	BZK-KM03	040-4273	支柱固定ねじ	M8×20mm	1セット(10本入)	4,500円
手すり・支柱セット	⑨	BZK-KM15	040-4285	手すりI型支柱セット		1セット	43,000円
ベース部	⑩	BZK-P1	040-4231	ベースプレート	不陸調整ゴム付	1台	48,000円
	⑪	BZK-KM01	040-4271	不陸調整ゴムセット		1セット	3,600円
	⑱	BZK-KM17	040-4287	標準型短辺用不陸調整ゴム		1セット(10枚入)	9,200円
	⑲	BZK-KM18	040-4288	標準型/スリム型長辺用不陸調整ゴム		1セット(10枚入)	8,300円
	⑫	BZK-KM02	040-4272	ベースキャップ		1セット(10個入)	2,000円
手すり・支柱・ベース	⑬	BZK-KM09	040-4279	ロットナンバーシール	わたレール・たよレールFree・たよレールSD・たよレールUPDATE兼用※	1セット(10枚入)	2,000円
補修塗料	⑭	BZK-KM11	040-4281	支柱・ブラケット用補修スプレー	ダークブロンズ(300ml)わたレールEK兼用※	1本	4,500円
	⑮	BZK-KM14	040-4284	ベースプレート用補修スプレー	Rブラウン(300ml)	1本	4,500円
	⑯	BZK-KM05	040-4275	ベースプレート用補修塗料	Rブラウン(80ml)	1缶	4,400円
	⑰	BZK-KM10	040-4280	すべり止め材	100g	1本	2,200円

※②の手すり端部キャップ(BZK-KM13)はたよレールUPDATEと共通です。 ※③の注意喚起シール(BZK-KM08)はたよレール スタンダードと共通です。 ※⑬のロットナンバーシール(BZK-KM09)はたよレールSOTOE indoor・わたレール・たよレールFree・たよレール スタンダード・たよレールUPDATEと共通です。 ※⑭の支柱・ブラケット用補修スプレー(BZK-KM11)はわたレールEKと共通です。

BZK-02

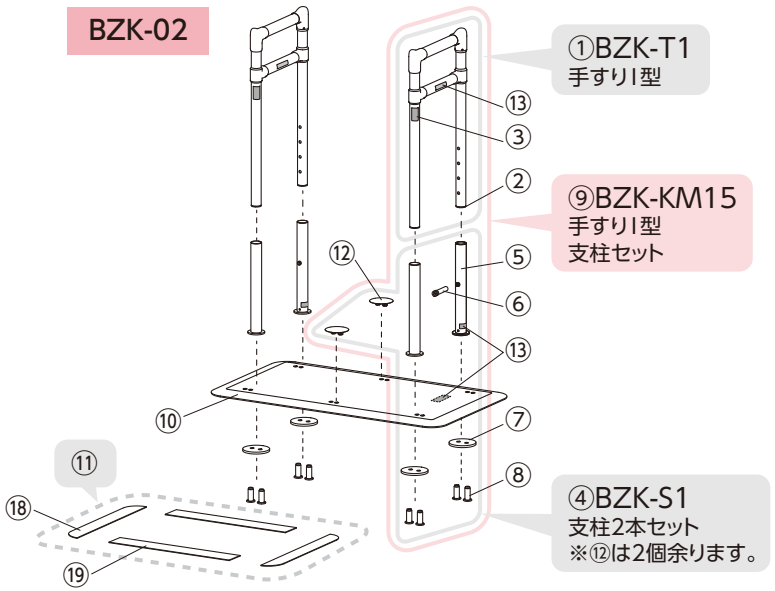

1ページ目に戻る

たよレールSOTOE

BZK-03/04

⑨BZK-KM16
手すりスリム型支柱セット

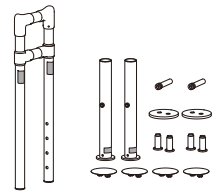

【セット内容】
①BZK-T2 …… 1台
④BZK-S1 …… 1セット

BZK-03

①BZK-T2
手すり スリム型
※②③⑬を含みます。
→BZK-T2に関する
さらに細かい部品の
設定もあります。
(別紙参照)

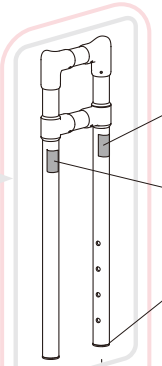

⑬BZK-KM09
ロットナンバー
シール

③BZK-KM08
注意喚起シール

②BZK-KM13
手すり端部
キャップ

⑤BZK-KM06
支柱
※⑬を含みます。

⑫BZK-KM02
ベースキャップ

⑥BZK-KM04
手すり固定ねじ

⑩BZK-P2
ベースプレート
スリム型
※⑪⑬を含みます。

⑬BZK-KM09
ロットナンバー
シール

⑲BZK-KM18
標準型/スリム型
長辺用不陸調整ゴム

⑦BZK-KM07
座金

⑧BZK-KM03
支柱固定ねじ

⑪BZK-KM12
不陸調整ゴムセット
スリム型用

⑱BZK-KM19
スリム型短辺用
不陸調整ゴム

④BZK-S1
支柱2本セット

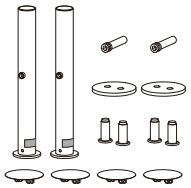

【セット内容】
⑤BZK-KM06 …… 2本
⑥BZK-KM04 …… 2本
⑦BZK-KM07 …… 2枚
⑧BZK-KM03 …… 4本
⑫BZK-KM02 …… 4個

補修塗料

⑭BZK-KM11
支柱・ブラケット用
補修スプレー

⑮BZK-KM14
ベースプレート用
補修スプレー

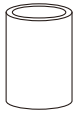

⑯BZK-KM05
ベースプレート用
補修塗料

⑰BZK-KM10
すべり止め材
※BZK-KM05と
併用する。

たよレールSOTOE BZK-03/04 メンテナンス部品

更新:2024.06.01

種 類	No.	品 番	商品コード	商 品 名	備 考	価 格（税抜き）	
手すり部	①	BZK-T2	040-4227	手すり スリム型		1台	27,000円
	②	BZK-KM13	040-4283	手すり端部キャップ	たよレールUPDATE兼用※	1セット(10個入)	2,700円
	③	BZK-KM08	040-4278	注意喚起シール	たよレールSD兼用※	1セット(10枚入)	2,000円
支柱部	④	BZK-S1	040-4232	支柱2本セット		1セット	16,000円
	⑤	BZK-KM06	040-4276	支柱		1本	8,200円
	⑥	BZK-KM04	040-4274	手すり固定ねじ	M8×35mm	1セット(10本入)	5,000円
	⑦	BZK-KM07	040-4277	座金		1枚	1,300円
	⑧	BZK-KM03	040-4273	支柱固定ねじ	M8×20mm	1セット(10本入)	4,500円
手すり・支柱セット	⑨	BZK-KM16	040-4286	手すりスリム型支柱セット		1セット	43,000円
ベース部	⑩	BZK-P2	040-4233	ベースプレート スリム型	不陸調整ゴム付	1台	48,000円
	⑪	BZK-KM12	040-4282	不陸調整ゴムセット スリム型用		1セット	3,600円
	⑱	BZK-KM19	040-4289	スリム型短辺用不陸調整ゴム		1セット(10枚入)	9,200円
	⑲	BZK-KM18	040-4288	標準型/スリム型長辺用不陸調整ゴム		1セット(10枚入)	8,300円
	⑫	BZK-KM02	040-4272	ベースキャップ		1セット(10個入)	2,000円
手すり・支柱・ベース	⑬	BZK-KM09	040-4279	ロットナンバーシール	わたレール・たよレールFree・たよレールSD・たよレールUPDATE兼用※	1セット(10枚入)	2,000円
補修塗料	⑭	BZK-KM11	040-4281	支柱・ブラケット用補修スプレー	ダークブロンズ(300ml) わたレールEK兼用※	1本	4,500円
	⑮	BZK-KM14	040-4284	ベースプレート用補修スプレー	Rブラウン(300ml)	1本	4,500円
	⑯	BZK-KM05	040-4275	ベースプレート用補修塗料	Rブラウン(80ml)	1缶	4,400円
	⑰	BZK-KM10	040-4280	すべり止め材	100g	1本	2,200円

※②の手すり端部キャップ(BZK-KM13)はたよレールUPDATEと共通です。 ※③の注意喚起シール(BZK-KM08)はたよレール スタンダードと共通です。 ※⑬のロットナンバーシール(BZK-KM09)はたよレールSOTOE indoor・わたレール・たよレールFree・たよレール スタンダード・たよレールUPDATEと共通です。 ※⑭の支柱・ブラケット用補修スプレー(BZK-KM11)はわたレールEKと共通です。

BZK-04

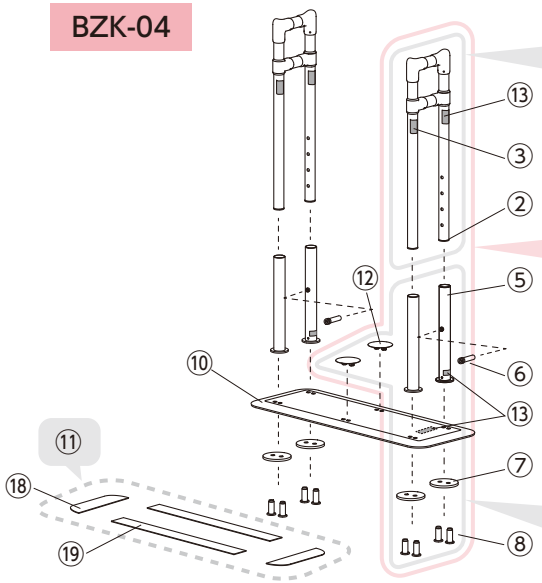

①BZK-T2
手すり スリム型

⑨BZK-KM16
手すりスリム型
支柱セット

④BZK-S1
支柱2本セット
※⑫は2個余ります。

1ページ目に戻る

たよレールSOTOE

BZK-05

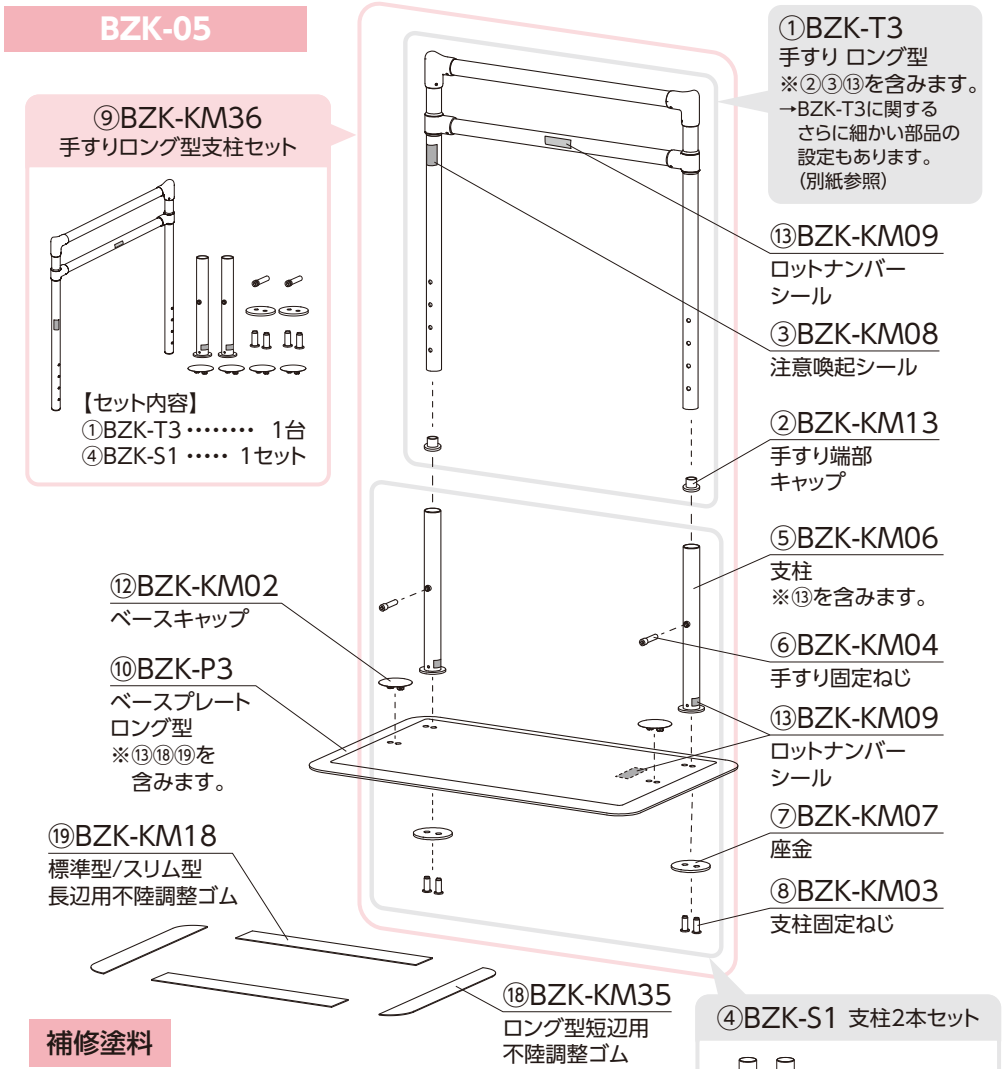

補修塗料

⑭BZK-KM11
支柱・ブラケット用
補修スプレー

⑮BZK-KM14
ベースプレート用
補修スプレー

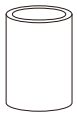

⑯BZK-KM05
ベースプレート用
補修塗料

⑰BZK-KM10
すべり止め材
※BZK-KM05と
併用する。

④BZK-S1 支柱2本セット

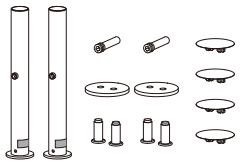

【セット内容】
⑤BZK-KM06 …… 2本
⑥BZK-KM04 …… 2本
⑦BZK-KM07 …… 2枚
⑧BZK-KM03 …… 4本
⑫BZK-KM02 …… 4個

たよレールSOTOE BZK-05 メンテナンス部品

更新:2024.06.01

種 類	No.	品 番	商品コード	商 品 名	備 考	価 格（税抜き）	
手すり部	①	BZK-T3	040-4228	手すり ロング型		1台	33,000円
	②	BZK-KM13	040-4283	手すり端部キャップ	たよレールUPDATE兼用※	1セット(10個入)	2,700円
	③	BZK-KM08	040-4278	注意喚起シール	たよレールSD兼用※	1セット(10枚入)	2,000円
支柱部	④	BZK-S1	040-4232	支柱2本セット		1セット	16,000円
	⑤	BZK-KM06	040-4276	支柱		1本	8,200円
	⑥	BZK-KM04	040-4274	手すり固定ねじ	M8×35mm	1セット(10本入)	5,000円
	⑦	BZK-KM07	040-4277	座金		1枚	1,300円
	⑧	BZK-KM03	040-4273	支柱固定ねじ	M8×20mm	1セット(10本入)	4,500円
手すり・支柱セット	⑨	BZK-KM36	040-4917	手すりロング型支柱セット		1セット	49,000円
ベース部	⑩	BZK-P3	040-4234	ベースプレート ロング型	不陸調整ゴム付	1台	49,000円
	⑪	—	—	—	—	—	—
	⑱	BZK-KM35	040-4916	ロング型短辺用不陸調整ゴム		1セット	9,200円
	⑲	BZK-KM18	040-4288	標準型/スリム型長辺用不陸調整ゴム		1セット(10枚入)	8,300円
	⑫	BZK-KM02	040-4272	ベースキャップ		1セット(10個入)	2,000円
手すり・支柱・ベース	⑬	BZK-KM09	040-4279	ロットナンバーシール	わたレール・たよレールFree・たよレールSD・たよレールUPDATE兼用※	1セット(10枚入)	2,000円
補修塗料	⑭	BZK-KM11	040-4281	支柱・ブラケット用補修スプレー	ダークブロンズ(300ml) わたレールEK兼用※	1本	4,500円
	⑮	BZK-KM14	040-4284	ベースプレート用補修スプレー	Rブラウン(300ml)	1本	4,500円
	⑯	BZK-KM05	040-4275	ベースプレート用補修塗料	Rブラウン(80ml)	1缶	4,400円
	⑰	BZK-KM10	040-4280	すべり止め材	100g	1本	2,200円

※②の手すり端部キャップ(BZK-KM13)はたよレールUPDATEと共通です。
※③の注意喚起シール(BZK-KM08)はたよレール スタンダードと共通です。
※⑬のロットナンバーシール(BZK-KM09)はたよレールSOTOE indoor・わたレール・たよレールFree・たよレール スタンダード・たよレールUPDATEと共通です。
※⑭の支柱・ブラケット用補修スプレー(BZK-KM11)はわたレールEKと共通です。

1ページ目に戻る

BZK-01/02/03/04/05 手すり部品

手すりI型

BZK-T1

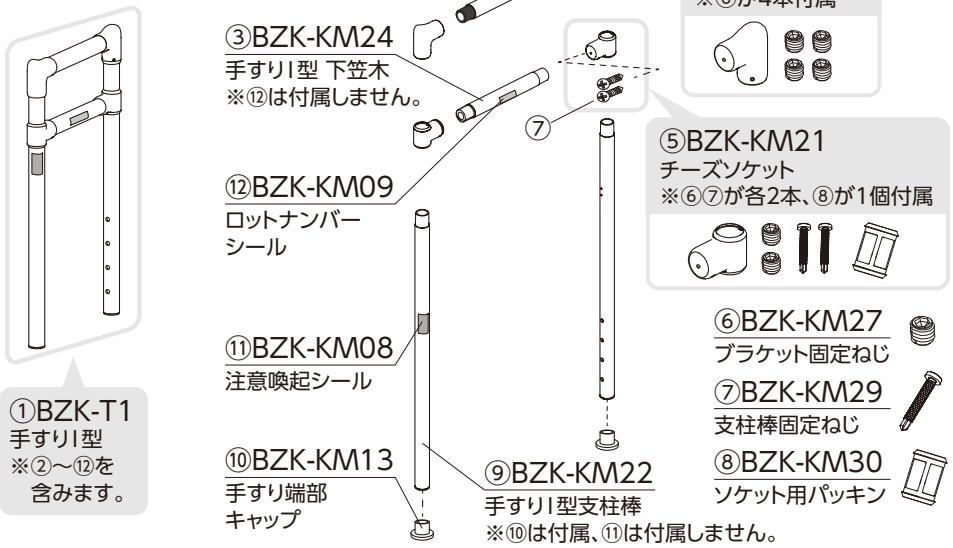

手すり スリム型

BZK-T2

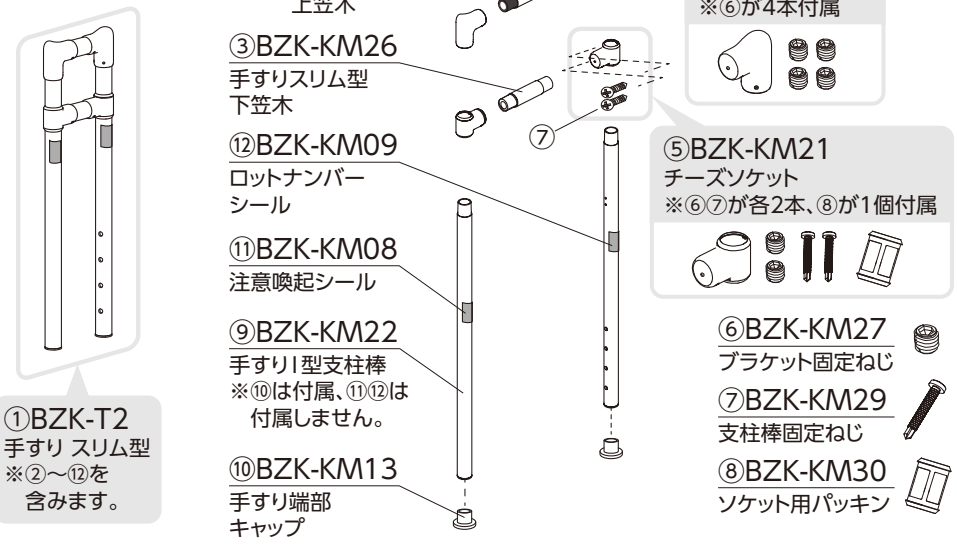

手すり ロング型

BZK-T3

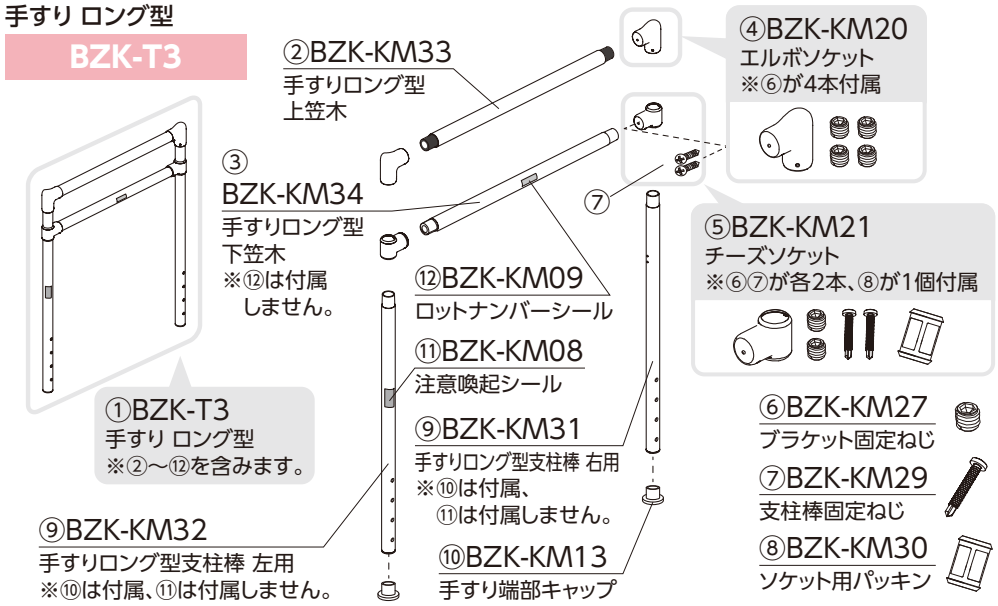

BZK-01/02/03/04/05 手すり部品 メンテナンス部品

更新:2024.06.01

No.	品 番	商品コード	商 品 名	備 考	価 格（税抜き）	
①	BZK-T1	040-4223	手すりI型	標準型用　②～⑫を含む	1台	27,000円
	BZK-T2	040-4227	手すり スリム型	スリム型用　②～⑫を含む		
	BZK-T3	040-4228	手すり ロング型	ロング型用　②～⑫を含む	1台	33,000円
②	BZK-KM23	040-4904	手すりI型 上笠木	φ34　標準型用	1本	4,100円
	BZK-KM25	040-4906	手すり スリム型 上笠木	φ34　スリム型用		
	BZK-KM33	040-4914	手すり ロング型 上笠木	φ34　ロング型用	1本	5,600円
③	BZK-KM24	040-4905	手すりI型 下笠木	φ32　標準型用	1本	3,000円
	BZK-KM26	040-4907	手すり スリム型 下笠木	φ32　スリム型用		
	BZK-KM34	040-4915	手すり ロング型 下笠木	φ32　ロング型用	1本	4,200円
④	BZK-KM20	040-4901	エルボソケット	標準型・スリム型・ロング型共通	1個	4,100円
⑤	BZK-KM21	040-4902	チーズソケット		1個	4,300円
⑥	BZK-KM27	040-4908	ブラケット固定ねじ		1セット（10本入）	1,600円
⑦	BZK-KM29	040-4910	支柱棒固定ねじ		1セット（10本入）	1,100円
⑧	BZK-KM30	040-4911	ソケット用パッキン		1セット（10個入）	5,000円
⑨	BZK-KM22	040-4903	手すりI型支柱棒	標準型・スリム型用	1本	6,700円
	BZK-KM31	040-4912	手すりロング型支柱棒 右用	ロング型右用		
	BZK-KM32	040-4913	手すりロング型支柱棒 左用	ロング型左用		
⑩	BZK-KM13	040-4283	手すり端部キャップ	たよレールUPDATE兼用※	1セット（10個入）	2,700円
⑪	BZK-KM08	040-4278	注意喚起シール	たよレールSD兼用※	1セット（10枚入）	2,000円
⑫	BZK-KM09	040-4279	ロットナンバーシール	わたレールEK・たよレールFree・たよレールSD・たよレールUPDATE兼用※	1セット（10枚入）	2,000円

※⑩の手すり端部キャップ（BZK-KM13）はたよレールUPDATEと共通です。　※⑪の注意喚起シール（BZK-KM08）はたよレール スタンダードと共通です。
※⑫のロットナンバーシール（BZK-KM09）はたよレールSOTOE indoor・わたレール・たよレールFree・たよレール スタンダード・たよレールUPDATEと共通です。

1ページ目に戻る

たよレールSOTOE highタイプ

BZH-102

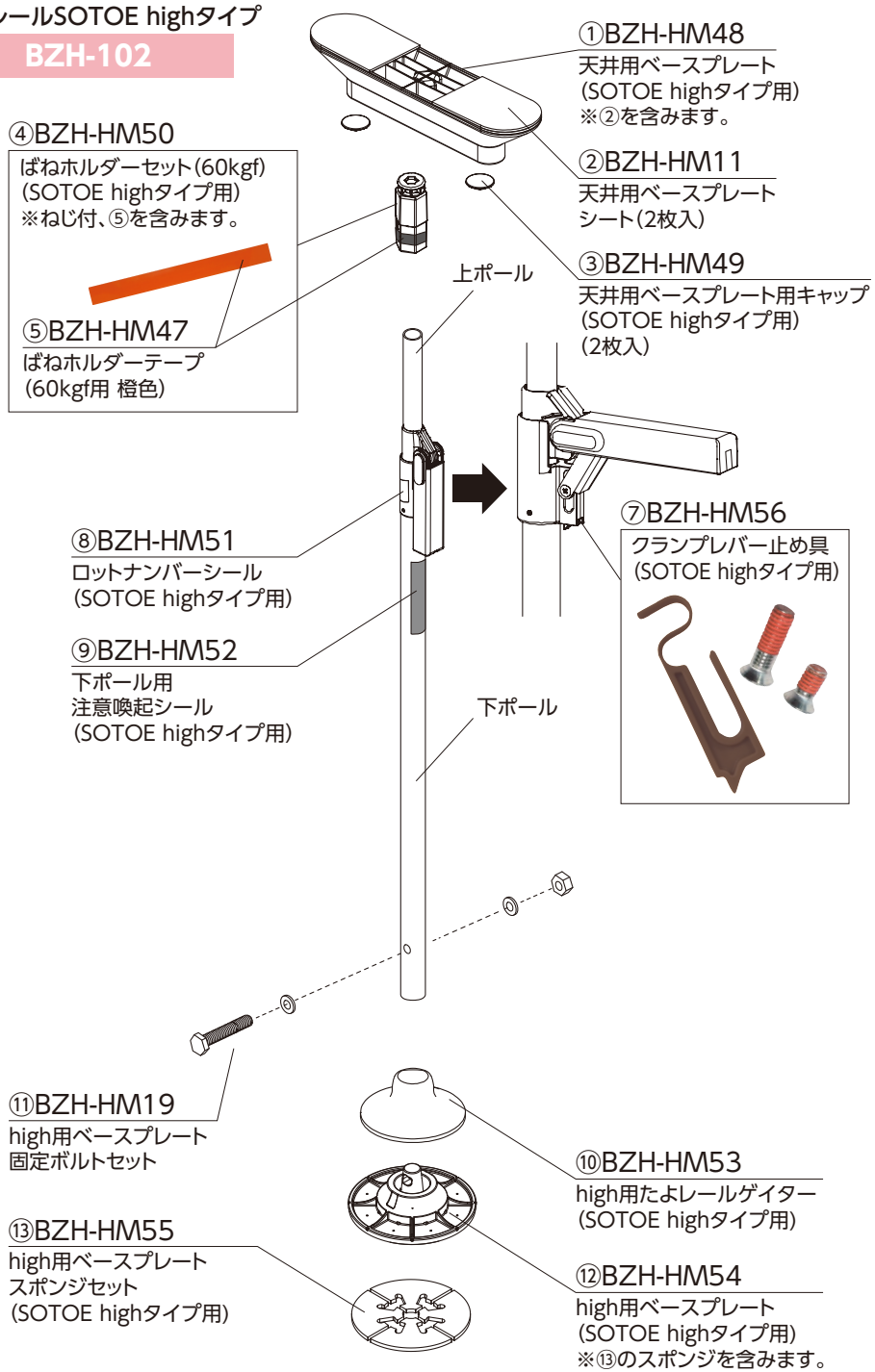

たよレールSOTOE highタイプ BZH-102 メンテナンス部品

更新:2024.06.01

種 類	No.	品 番	商品コード	商 品 名	備 考	価 格（税抜き）	
手すり部	①	BZH-HM48	040-4018	天井用ベースプレート (SOTOE highタイプ用)		1個	11,200円
	②	BZH-HM11	040-3926	天井用ベースプレートシート(2枚入)	たよレールhigh 兼用※	1セット	3,850円
	③	BZH-HM49	040-4019	天井用ベースプレート用キャップ (SOTOE highタイプ用) (2枚入)		1セット	1,500円
	④	BZH-HM50	040-4020	ばねホルダーセット(60kgf) (SOTOE highタイプ用)		1セット	4,800円
	⑤	BZH-HM47	040-4017	ばねホルダーテープ(60kgf用 橙色)	たよレールhigh 兼用※	1セット(10枚入)	2,000円
	⑥	—	—	—	—	—	—
	⑦	BZH-HM56	040-4026	クランプレバー止め具 (SOTOE highタイプ用)		1セット	1,500円
	⑧	BZH-HM51	040-4021	ロットナンバーシール (SOTOE highタイプ用)		1セット(10枚入)	2,000円
	⑨	BZH-HM52	040-4022	下ポール用注意喚起シール (SOTOE highタイプ用)		1セット(10枚入)	2,000円
ベース部	⑩	BZH-HM53	040-4023	high用たよレールゲイター (SOTOE highタイプ用)		1個	4,500円
	⑪	BZH-HM19	040-3937	high用ベースプレート固定ボルトセット	たよレールhigh 兼用※	1セット	1,050円
	⑫	BZH-HM54	040-4024	high用ベースプレート (SOTOE highタイプ用)		1台	6,000円
	⑬	BZH-HM55	040-4025	high用ベースプレートスポンジセット (SOTOE highタイプ用)		1セット	2,500円
補修塗料	⑭	—	—	—	—	—	—

※②⑤⑪はたよレールhighと共通です。

1ページ目に戻る

たよレールSOTOE indoor

BZK-11/12

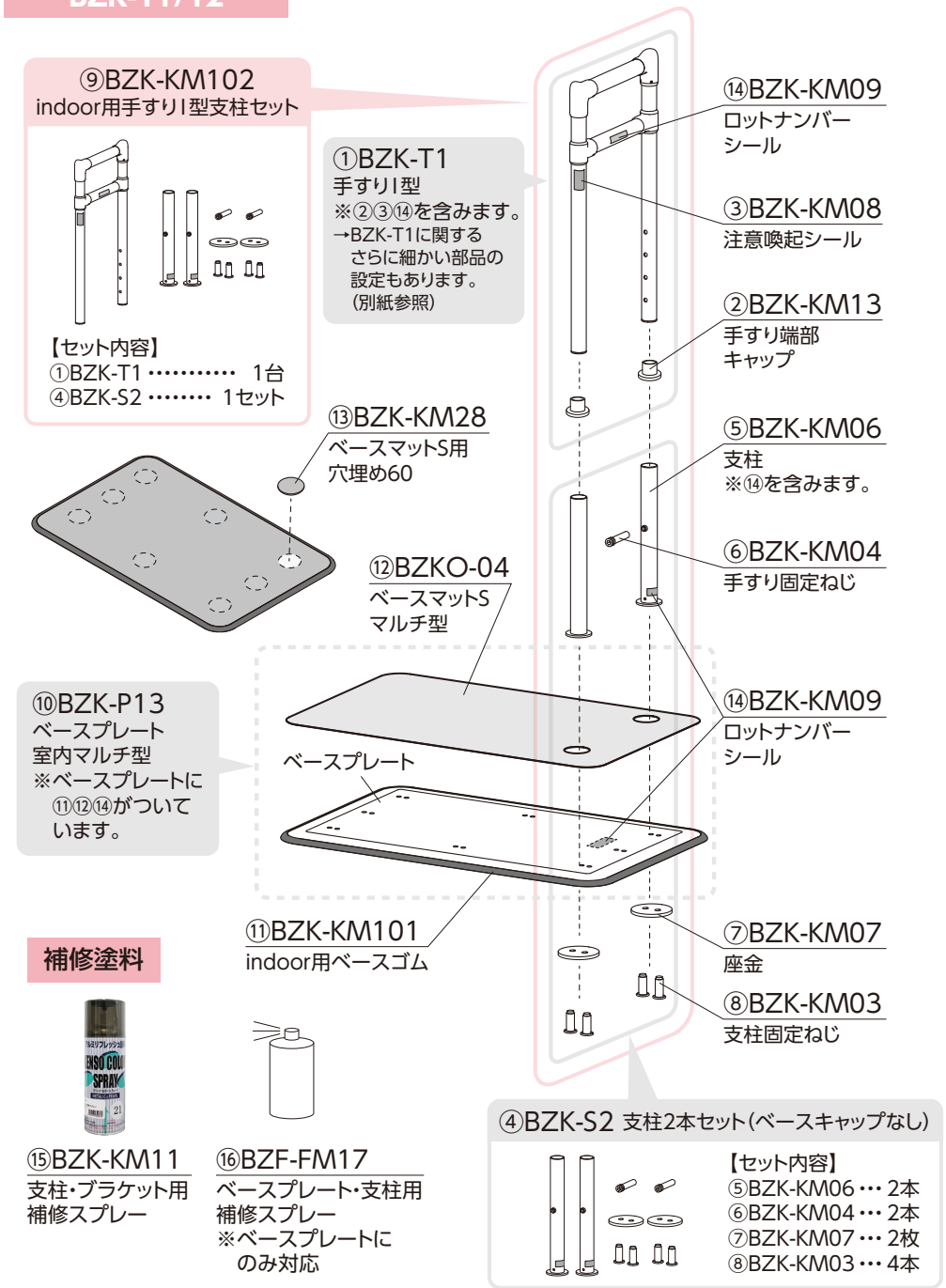

たよレールSOTOE indoor BZK-11/12 メンテナンス部品

更新:2024.06.01

種 類	No.	品 番	商品コード	商 品 名	備 考	価 格（税抜き）	
手すり部	①	BZK-T1	040-4223	手すりI型		1台	27,000円
	②	BZK-KM13	040-4283	手すり端部キャップ	たよレール UPDATE兼用※	1セット(10個入)	2,700円
	③	BZK-KM08	040-4278	注意喚起シール	たよレールSD兼用※	1セット(10枚入)	2,000円
支柱部	④	BZK-S2	040-4229	支柱2本セット(ベースキャップなし)		1セット	15,500円
	⑤	BZK-KM06	040-4276	支柱		1本	8,200円
	⑥	BZK-KM04	040-4274	手すり固定ねじ	M8×35mm	1セット(10本入)	5,000円
	⑦	BZK-KM07	040-4277	座金		1枚	1,300円
	⑧	BZK-KM03	040-4273	支柱固定ねじ	M8×20mm	1セット(10本入)	4,500円
手すり･支柱セット	⑨	BZK-KM102	040-4983	indoor用手すりI型支柱セット		1セット	42,500円
ベース部	⑩	BZK-P13	040-4235	ベースプレート 室内マルチ型	ベースマット付	1台	33,500円
	⑪	BZK-KM101	040-4982	indoor用ベースゴム		1セット(5本入)	29,600円
	⑫	BZKO-04	040-4304	ベースマットS マルチ型		1枚	3,600円
	⑬	BZK-KM28	040-4909	ベースマットS用穴埋め60		1セット(10枚入)	2,500円
手すり･支柱･ベース	⑭	BZK-KM09	040-4279	ロットナンバーシール	わたレール･たよレールFree･たよレールSD･たよレール UPDATE兼用※	1セット(10枚入)	2,000円
補修塗料	⑮	BZK-KM11	040-4281	支柱･ブラケット用補修スプレー	ダークブロンズ (300ml) わたレールEK兼用※	1本	4,500円
	⑯	BZF-FM17	040-4567	ベースプレート･支柱用補修スプレー	300ml (たよレールFree室内用･たよレール UPDATE兼用※)	1本	4,800円

※②の手すり端部キャップ(BZK-KM13)はたよレールUPDATEと共通です。
※③の注意喚起シール(BZK-KM08)はたよレール スタンダードと共通です。
※⑭のロットナンバーシール(BZK-KM09)はたよレールSOTOE･わたレール･たよレールFree･たよレール スタンダード･たよレールUPDATEと共通です。
※⑮の支柱･ブラケット用補修スプレー(BZK-KM11)はわたレールEKと共通です。
※⑯のベースプレート･支柱用補修スプレー(BZF-FM17)はたよレールFree室内用･たよレールUPDATEと共通です。

BZK-11

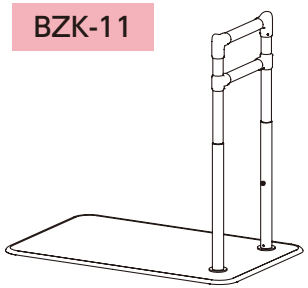

BZK-12

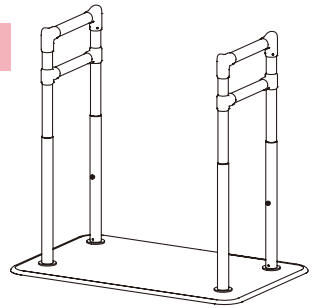

1ページ目に戻る

たよレールSOTOE indoor

BZK-15

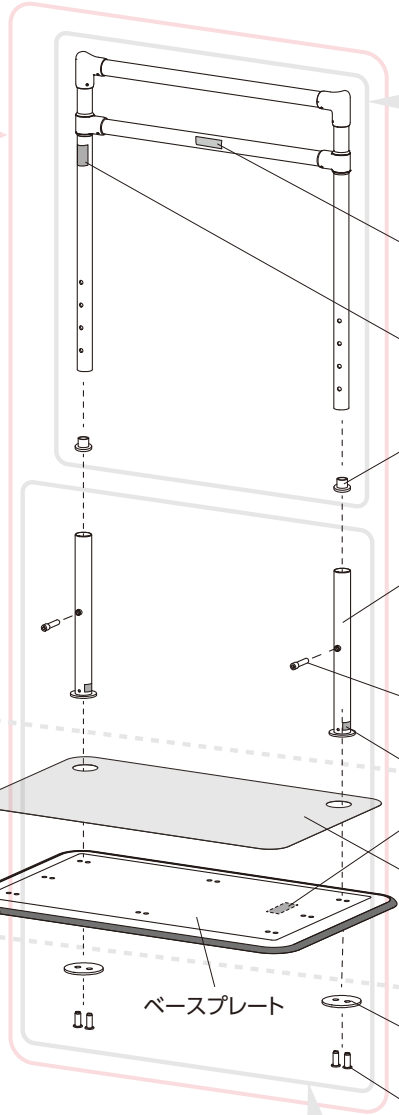

⑨BZK-KM103
indoor用手すりロング型支柱セット

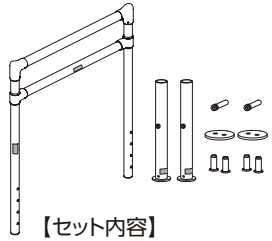

【セット内容】
①BZK-T3 ･････････ 1台
④BZK-S2 ･････ 1セット

⑬BZK-KM28
ベースマットS用穴埋め60

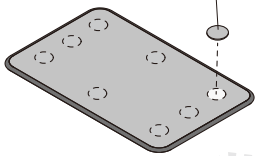

⑩BZK-P13
ベースプレート
室内マルチ型
※ベースプレートに
⑪⑫⑭がついて
います。

⑪BZK-KM101
indoor用ベースゴム

④BZK-S2 支柱2本セット(ベースキャップなし)

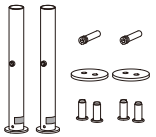

【セット内容】
⑤BZK-KM06 ･･･ 2本
⑥BZK-KM04 ･･･ 2本
⑦BZK-KM07 ･･･ 2枚
⑧BZK-KM03 ･･･ 4本

補修塗料

⑮BZK-KM11
支柱･ブラケット用
補修スプレー

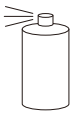

⑯BZF-FM17
ベースプレート･支柱用
補修スプレー
※ベースプレートに
のみ対応

たよレールSOTOE indoor BZK-15 メンテナンス部品

更新:2024.06.01

種 類	No.	品 番	商品コード	商 品 名	備 考	価 格 (税抜き)	
手すり部	①	BZK-T3	040-4228	手すり ロング型		1台	33,000円
	②	BZK-KM13	040-4283	手すり端部キャップ	たよレール UPDATE兼用※	1セット(10個入)	2,700円
	③	BZK-KM08	040-4278	注意喚起シール	たよレールSD兼用※	1セット(10枚入)	2,000円
支柱部	④	BZK-S2	040-4229	支柱2本セット(ベースキャップなし)		1セット	15,500円
	⑤	BZK-KM06	040-4276	支柱		1本	8,200円
	⑥	BZK-KM04	040-4274	手すり固定ねじ	M8×35mm	1セット(10本入)	5,000円
	⑦	BZK-KM07	040-4277	座金		1枚	1,300円
	⑧	BZK-KM03	040-4273	支柱固定ねじ	M8×20mm	1セット(10本入)	4,500円
手すり･支柱セット	⑨	BZK-KM103	040-4984	indoor用手すりロング型支柱セット		1セット	48,500円
ベース部	⑩	BZK-P13	040-4235	ベースプレート 室内マルチ型	ベースマット付	1台	33,500円
	⑪	BZK-KM101	040-4982	indoor用ベースゴム		1セット(5本入)	29,600円
	⑫	BZKO-04	040-4304	ベースマットS マルチ型		1枚	3,600円
	⑬	BZK-KM28	040-4909	ベースマットS用穴埋め60		1セット(10枚入)	2,500円
手すり･支柱･ベース	⑭	BZK-KM09	040-4279	ロットナンバーシール	わたレール･たよレールFree･たよレールSD･たよレール UPDATE兼用※	1セット(10枚入)	2,000円
補修塗料	⑮	BZK-KM11	040-4281	支柱･ブラケット用補修スプレー	ダークブロンズ (300ml) わたレールEK兼用※	1本	4,500円
	⑯	BZF-FM17	040-4567	ベースプレート･支柱用補修スプレー	300ml (たよレールFree室内用･たよレール UPDATE兼用※)	1本	4,800円

※②の手すり端部キャップ(BZK-KM13)はたよレールUPDATEと共通です。
※③の注意喚起シール(BZK-KM08)はたよレール スタンダードと共通です。
※⑭のロットナンバーシール(BZK-KM09)はたよレールSOTOE･わたレール･たよレールFree･たよレール スタンダード･たよレールUPDATEと共通です。
※⑮の支柱･ブラケット用補修スプレー(BZK-KM11)はわたレールEKと共通です。
※⑯のベースプレート･支柱用補修スプレー(BZF-FM17)はたよレールFree室内用･たよレールUPDATEと共通です。

1ページ目に戻る

BZK-11/12/15 手すり部品

手すりI型

BZK-T1

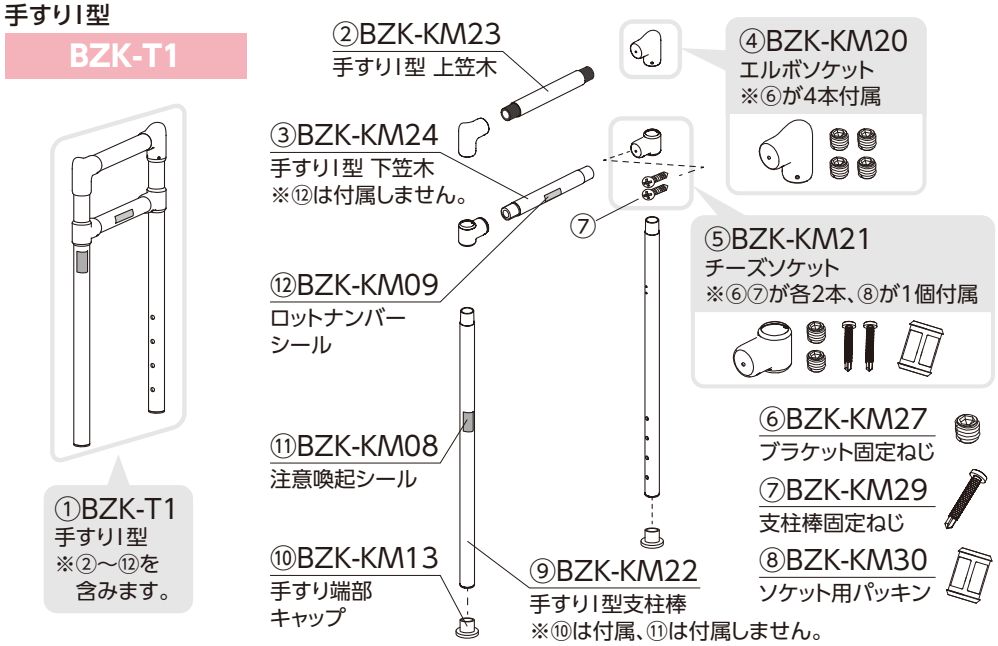

手すり ロング型

BZK-T3

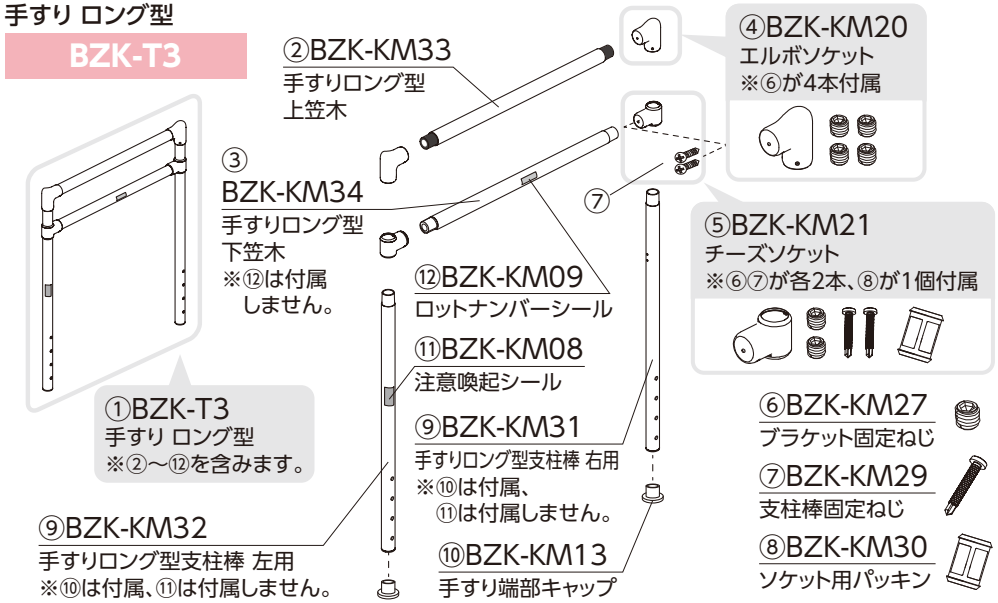

BZK-11/12/15 手すり部品 メンテナンス部品

更新:2024.06.01

No.	品 番	商品コード	商 品 名	備 考	価 格（税抜き）	
①	BZK-T1	040-4223	手すりI型	標準型用　②～⑫を含む	1台	27,000円
	BZK-T3	040-4228	手すり ロング型	ロング型用　②～⑫を含む	1台	33,000円
②	BZK-KM23	040-4904	手すりI型 上笠木	φ34　標準型用	1本	4,100円
	BZK-KM33	040-4914	手すり ロング型 上笠木	φ34　ロング型用	1本	5,600円
③	BZK-KM24	040-4905	手すりI型 下笠木	φ32　標準型用	1本	3,000円
	BZK-KM34	040-4915	手すり ロング型 下笠木	φ32　ロング型用	1本	4,200円
④	BZK-KM20	040-4901	エルボソケット	標準型・スリム型・ロング型共通	1個	4,100円
⑤	BZK-KM27	040-4908	ブラケット固定ねじ		1セット（10本入）	1,600円
⑥	BZK-KM21	040-4902	チーズソケット		1個	4,300円
⑦	BZK-KM29	040-4910	支柱棒固定ねじ		1セット（10本入）	1,100円
⑧	BZK-KM30	040-4911	ソケット用パッキン		1セット（10個入）	5,000円
⑨	BZK-KM22	040-4903	手すりI型支柱棒	標準型・スリム型用	1本	6,700円
	BZK-KM31	040-4912	手すりロング型支柱棒 右用	ロング型右用		
	BZK-KM32	040-4913	手すりロング型支柱棒 左用	ロング型左用		
⑩	BZK-KM13	040-4283	手すり端部キャップ	たよレールUPDATE兼用※	1セット（10個入）	2,700円
⑪	BZK-KM08	040-4278	注意喚起シール	たよレールSD兼用※	1セット（10枚入）	2,000円
⑫	BZK-KM09	040-4279	ロットナンバーシール	わたレール・たよレールFree・たよレールSD・たよレールUPDATE兼用※	1セット（10枚入）	2,000円

※⑩の手すり端部キャップ（BZK-KM13）はたよレールUPDATEと共通です。
※⑪の注意喚起シール（BZK-KM08）はたよレール スタンダードと共通です。
※⑫のロットナンバーシール（BZK-KM09）はたよレールSOTOE・わたレール・たよレールFree・たよレール スタンダード・たよレールUPDATEと共通です。

1ページ目に戻る

BZW-7057(9070•1290•1612)EK

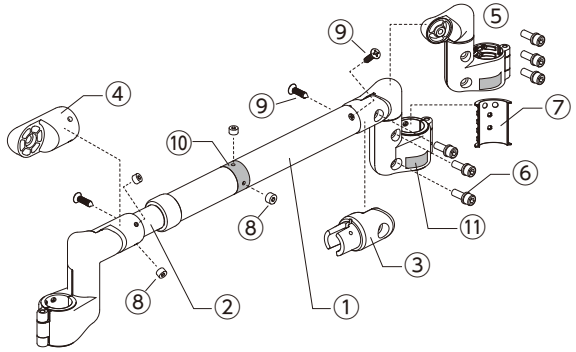

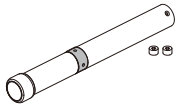

①
BZW-EKM5　手すり棒 太 7057
BZW-EKM6　手すり棒 太 9070
BZW-EKM7　手すり棒 太 1290
BZW-EKM16 手すり棒 太 1612
※手すりピッチによって品番が異なります。
※それぞれに⑧が2本付属。

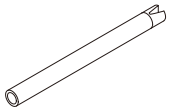

②
BZW-EKM9　手すり棒 細 7057
BZW-EKM10 手すり棒 細 9070
BZW-EKM11 手すり棒 細 1290
BZW-EKM17 手すり棒 細 1612
※手すりピッチによって品番が異なります。

③BZW-EKM12
EK用自在継手
太用

④BZW-EKM13
EK用自在継手
細用

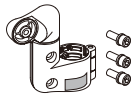

⑤BZW-EKM8
EK用ジョイント
※⑥が3本付属。
※⑪を含みます。

⑥BZW-EKM2
EK用固定ボルト
(3本入)

⑦BZW-EKM1
EK用スペーサー

⑧BZW-EKM3
EK用手すり棒
固定ねじ(2本入)

⑨BZW-EKM15
EK用十字穴付
手すり棒固定ねじ

⑩BZW-EKM4
EK用注意喚起シール

⑪BZK-KM09
ロットナンバーシール

補修塗料

⑫BZK-KM11
支柱・ブラケット用
補修スプレー

わたレールEK用メンテナンス部品

更新:2024.06.01

No.	品 番	商品コード	商 品 名	備 考	価 格 (税抜き)	
①	BZW-EKM5	040-4295	手すり棒 太 7057	φ36mm、ねじ付	1本	10,000円
	BZW-EKM6	040-4296	手すり棒 太 9070			
	BZW-EKM7	040-4297	手すり棒 太 1290			
	BZW-EKM16	040-4456	手すり棒 太 1612		1本	15,000円
②	BZW-EKM9	040-4299	手すり棒 細 7057	φ30mm	1本	9,300円
	BZW-EKM10	040-4300	手すり棒 細 9070			
	BZW-EKM11	040-4451	手すり棒 細 1290			
	BZW-EKM17	040-4457	手すり棒 細 1612		1本	14,300円
③	BZW-EKM12	040-4452	わたレールEK用自在継手 太用	φ36mm用	1個	2,200円
④	BZW-EKM13	040-4453	わたレールEK用自在継手 細用	φ30mm用	1個	2,200円
⑤	BZW-EKM8	040-4298	わたレールEK用ジョイント	ボルト付・スペーサーなし	1個	7,000円
⑥	BZW-EKM2	040-4292	わたレールEK用固定ボルト(3本入)	M8×20mm	1セット	1,050円
⑦	BZW-EKM1	040-4291	わたレールEK用スペーサー		1個	550円
⑧	BZW-EKM3	040-4293	わたレールEK用手すり棒固定ねじ(2本入)	M5×4mm	1セット	350円
⑨	BZW-EKM15	040-4455	わたレールEK用十字穴付手すり棒固定ねじ	⊕丸皿4×14mm	1セット(10本入)	1,000円
⑩	BZW-EKM4	040-4294	わたレールEK用注意喚起シール		1セット(10枚入)	2,500円
⑪	BZK-KM09	040-4279	ロットナンバーシール	たよレールSOTOE・たよレールFree・たよレールSD・たよレールUPDATE兼用※	1セット(10枚入)	2,000円
⑫	BZK-KM11	040-4281	支柱・ブラケット用補修スプレー	ダークブロンズ(300ml)たよレールSOTOE兼用※	1本	4,500円

※⑪のロットナンバーシール(BZK-KM09)はたよレールSOTOE・わたレール・たよレールFree・たよレール スタンダード・たよレールUPDATEと共通です。
※⑫の支柱・ブラケット用補修スプレー(BZK-KM11)はたよレールSOTOEと共通です。

1ページ目に戻る

たよレールFree

BZF-01

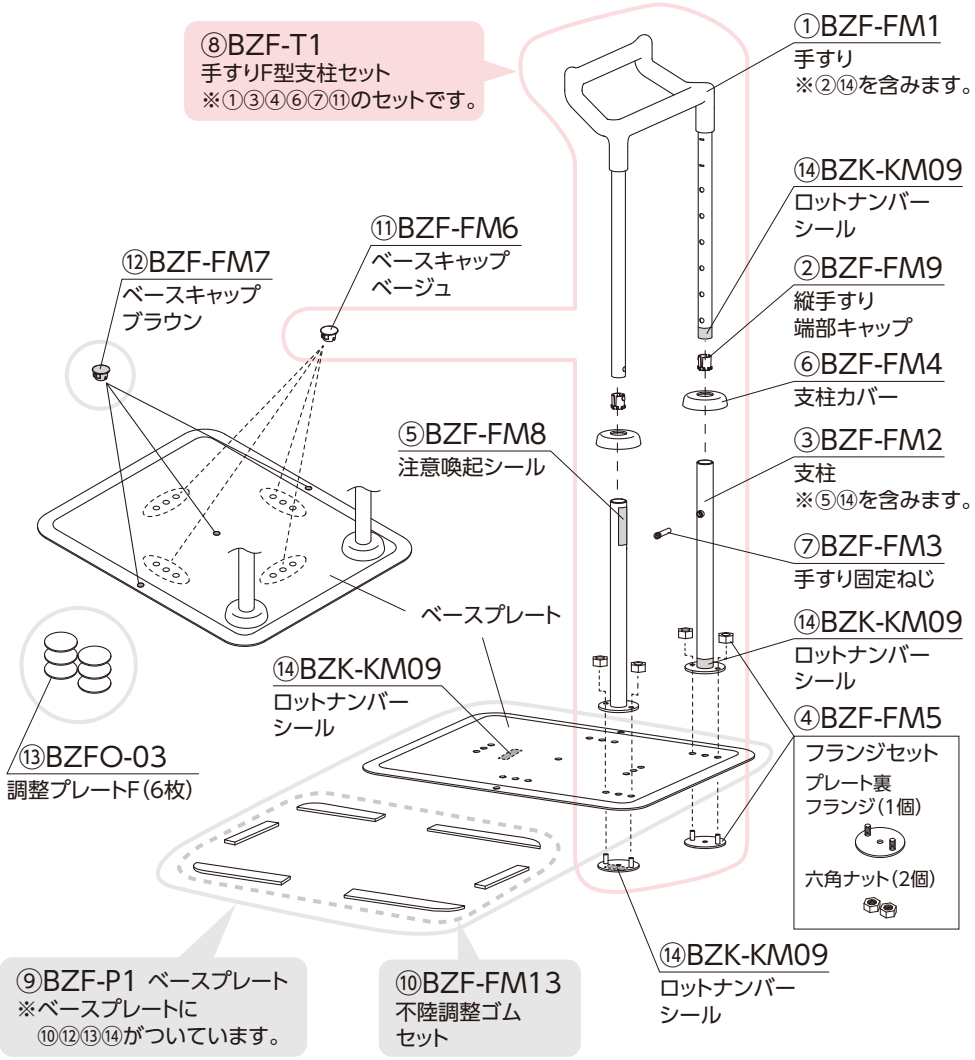

補修塗料

⑮BZF-FM10
ベースプレート用
補修スプレー

⑯BZF-FM11
ベースプレート用
補修塗料

⑰BZF-FM12
すべり止め材
※BZF-FM11と併用する。
※BZF-FM10との併用は不可。

たよレールFree BZF-01 メンテナンス部品

更新:2024.06.01

種 類	No.	品 番	商品コード	商 品 名	備 考	価 格（税抜き）	
手すり部	①	BZF-FM1	040-4551	手すり		1台	40,000円
	②	BZF-FM9	040-4559	縦手すり端部キャップ		1セット(10個入)	5,000円
支柱部	③	BZF-FM2	040-4552	支柱		1本	12,000円
	④	BZF-FM5	040-4555	フランジセット		1セット	3,500円
	⑤	BZF-FM8	040-4558	注意喚起シール		1セット(10枚入)	2,200円
	⑥	BZF-FM4	040-4554	支柱カバー		1個	1,300円
	⑦	BZF-FM3	040-4553	手すり固定ねじ	M8×32mm	1セット(10本入)	5,500円
手すり・支柱セット	⑧	BZF-T1	040-4510	手すりF型支柱セット		1台	66,000円
ベース部	⑨	BZF-P1	040-4515	ベースプレート		1台	52,000円
	⑩	BZF-FM13	040-4563	不陸調整ゴムセット		1セット	4,400円
	⑪	BZF-FM6	040-4556	ベースキャップ ベージュ		1セット(12個入)	2,000円
	⑫	BZF-FM7	040-4557	ベースキャップ ブラウン		1セット(12個入)	2,000円
	⑬	BZFO-03	040-4523	調整プレートF		1セット(6枚入)	2,500円
手すり・支柱・ベース	⑭	BZK-KM09	040-4279	ロットナンバーシール	たよレールSOTOE・わたレール・たよレールSD・たよレールUPDATE兼用※	1セット(10枚入)	2,000円
補修塗料	⑮	BZF-FM10	040-4560	ベースプレート用補修スプレー	ベージュ(300ml)	1本	4,500円
	⑯	BZF-FM11	040-4561	ベースプレート用補修塗料	ベージュ(80ml)	1缶	4,400円
	⑰	BZF-FM12	040-4562	すべり止め材	100g	1缶	2,200円

※⑭のロットナンバーシール(BZK-KM09)はたよレールSOTOE・わたレール・たよレールFree・たよレール スタンダード・たよレールUPDATEと共通です。

1ページ目に戻る

たよレールFree

BZF-02

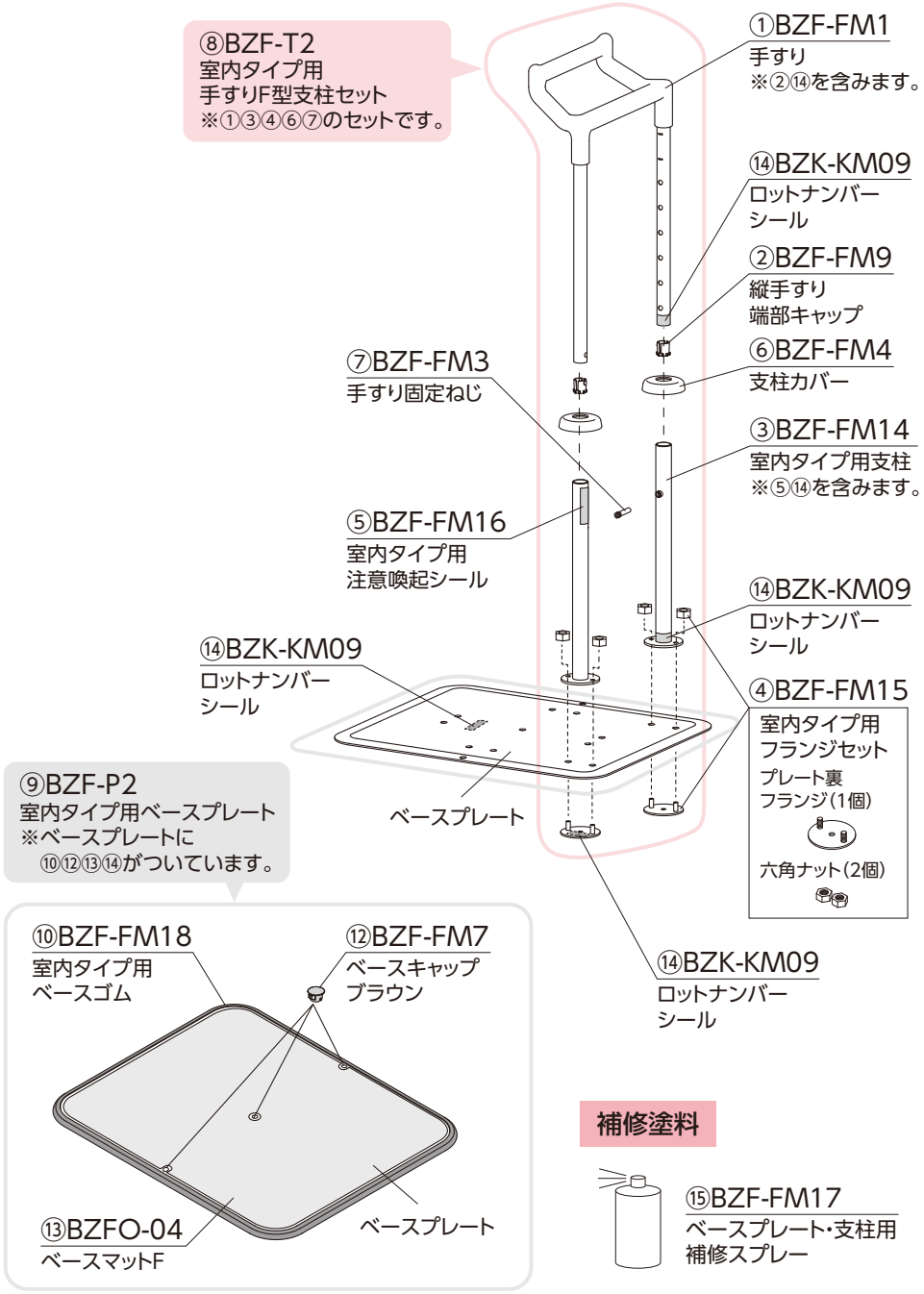

たよレールFree BZF-02 メンテナンス部品

更新:2024.06.01

種 類	No.	品 番	商品コード	商 品 名	備 考	価 格（税抜き）	
手すり部	①	BZF-FM1	040-4551	手すり		1台	40,000円
	②	BZF-FM9	040-4559	縦手すり端部キャップ		1セット(10個入)	5,000円
支柱部	③	BZF-FM14	040-4564	室内タイプ用支柱		1本	11,300円
	④	BZF-FM15	040-4565	室内タイプ用フランジセット		1セット	3,000円
	⑤	BZF-FM16	040-4566	室内タイプ用注意喚起シール		1セット(10枚入)	2,200円
	⑥	BZF-FM4	040-4554	支柱カバー		1個	1,300円
	⑦	BZF-FM3	040-4553	手すり固定ねじ	M8×32mm	1セット(10本入)	5,500円
手すり・支柱セット	⑧	BZF-T2	040-4511	室内タイプ用手すりF型支柱セット		1台	55,000円
ベース部	⑨	BZF-P2	040-4516	室内タイプ用ベースプレート		1台	30,000円
	⑩	BZF-FM18	040-4568	室内タイプ用ベースゴム		1セット(5本入)	23,600円
	⑪	—	—	—	—	—	—
	⑫	BZF-FM7	040-4557	ベースキャップ ブラウン		1セット(12個入)	2,000円
	⑬	BZFO-04	040-4524	ベースマットF		1枚	3,000円
手すり・支柱・ベース	⑭	BZK-KM09	040-4279	ロットナンバーシール	たよレールSOTOE・わたレール・たよレールSD・たよレールUPDATE兼用※	1セット(10枚入)	2,000円
補修塗料	⑮	BZF-FM17	040-4567	ベースプレート・支柱用補修スプレー	300ml (たよレールSOTOE indoor・たよレールUPDATE兼用※)	1本	4,800円

※⑭のロットナンバーシール(BZK-KM09)はたよレールSOTOE・わたレール・たよレールFree・たよレール スタンダード・たよレールUPDATEと共通です。
※⑮のベースプレート・支柱用補修スプレー(BZF-FM17)はたよレールSOTOE indoor・たよレールUPDATEと共通です。

1ページ目に戻る

たよレールFree用関連商品

たよレールアームF

BZFO-01

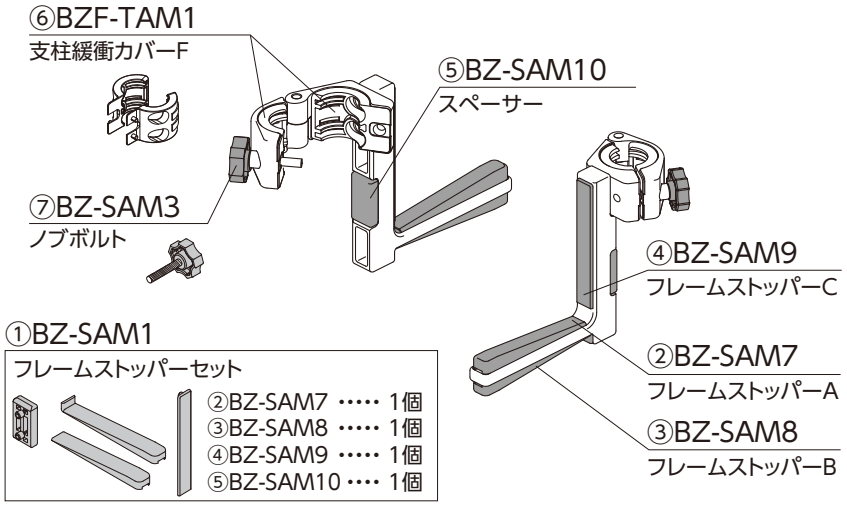

たよレールアームF用メンテナンス部品

更新:2024.06.01

No.	品 番	商品コード	商 品 名	備 考	価 格（税抜き）	
①	BZ-SAM1	040-3941	フレームストッパーセット	たよレールアームNと共通	1セット	1,000円
②	BZ-SAM7	040-4177	フレームストッパーA		1個	400円
③	BZ-SAM8	040-4178	フレームストッパーB		1個	400円
④	BZ-SAM9	040-4179	フレームストッパーC		1個	200円
⑤	BZ-SAM10	040-4180	スペーサー		1個	200円
⑥	BZF-TAM1	040-4571	支柱緩衝カバーF		1セット	350円
⑦	BZ-SAM3	040-3943	ノブボルト	たよレールアームNと共通	1個	300円

※①～⑤、⑦はたよレールアームN(BZO-10)・たよレールアームU(BZUO-01)と共通で使用いただける部品です。

1ページ目に戻る

たよレールUPDATE

BZU-01

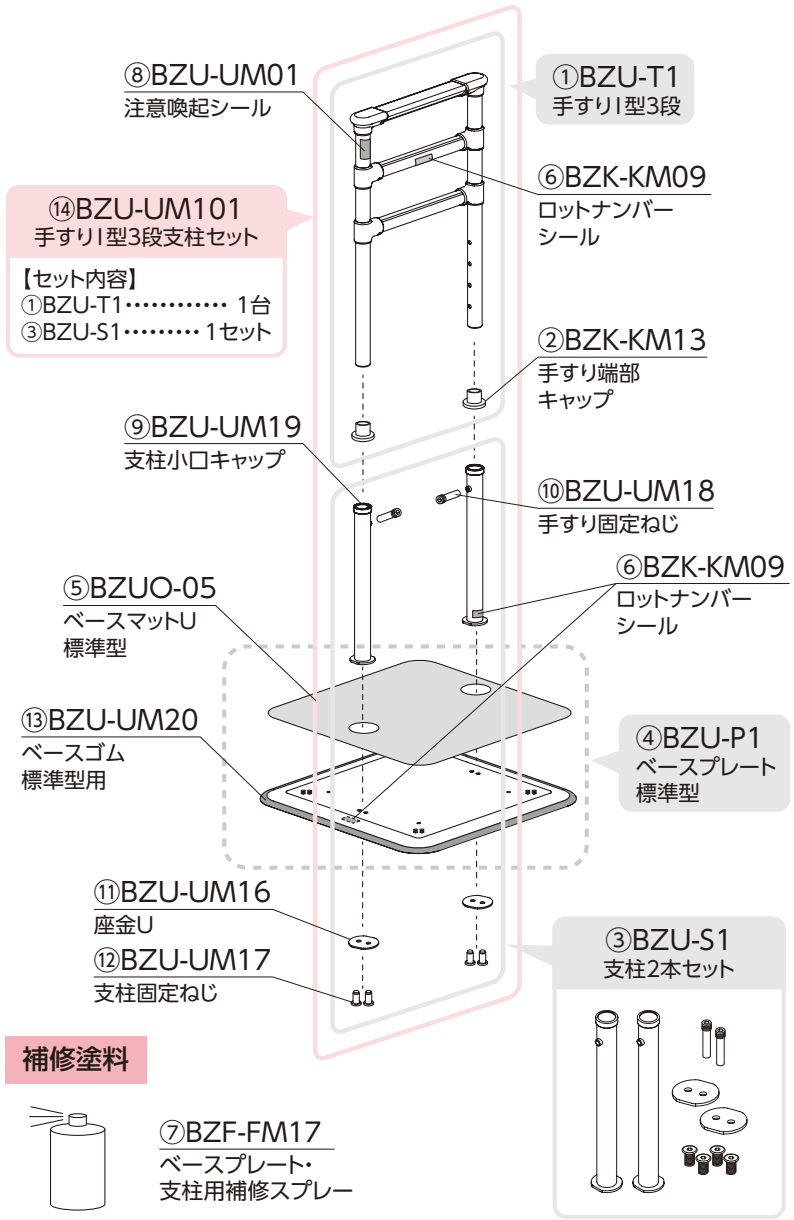

補修塗料

⑦BZF-FM17
ベースプレート・
支柱用補修スプレー

たよレールUPDATE BZU-01 メンテナンス部品

更新:2025.03.28

種 類	No.	品 番	商品コード	商 品 名	備 考	価 格（税抜き）	
手すり部	①	BZU-T1	040-4761	手すりI型3段		1台	21,500円
	②	BZK-KM13	040-4283	手すり端部キャップ	たよレールSOTOE兼用※	1セット(10個入)	2,700円
	⑧	BZU-UM01	040-4821	注意喚起シール		1セット(10枚入)	2,200円
支柱部	③	BZU-S1	040-4767	支柱2本セット		1セット	11,000円
	⑨	BZU-UM19	040-4839	支柱小口キャップ		1セット(10個入)	6,500円
	⑩	BZU-UM18	040-4838	手すり固定ねじ		1セット(10本入)	3,400円
	⑪	BZU-UM16	040-4836	座金U		1枚	1,100円
	⑫	BZU-UM17	040-4837	支柱固定ねじ		1セット(10本入)	3,400円
手すり・支柱セット	⑭	BZU-UM101	040-4781	手すりI型3段支柱セット		1セット	32,500円
ベース部	④	BZU-P1	040-4765	ベースプレート標準型		1台	19,500円
	⑤	BZUO-05	040-4775	ベースマットU標準型		1枚	3,000円
	⑬	BZU-UM20	040-4840	ベースゴム 標準型用		1セット(5本入)	24,000円
手すり・支柱・ベース	⑥	BZK-KM09	040-4279	ロットナンバーシール	たよレールSOTOE・わたレール・たよレールFree・たよレールSD兼用※	1セット(10枚入)	2,000円
補修塗料	⑦	BZF-FM17	040-4567	ベースプレート・支柱用補修スプレー	たよレールSOTOE indoor・たよレールFree室内用 兼用※	1本	4,800円

※②の手すり端部キャップはたよレールSOTOEと共通です。
※⑥のロットナンバーシール(BZK-KM09)はたよレールSOTOE・わたレール・たよレールFree・たよレール スタンダード・たよレールUPDATEと共通です。
※⑦のベースプレート・支柱用補修スプレーはたよレールSOTOE indoor・たよレールFree室内用と共通です。

1ページ目に戻る

たよレールUPDATE

BZU-02/08

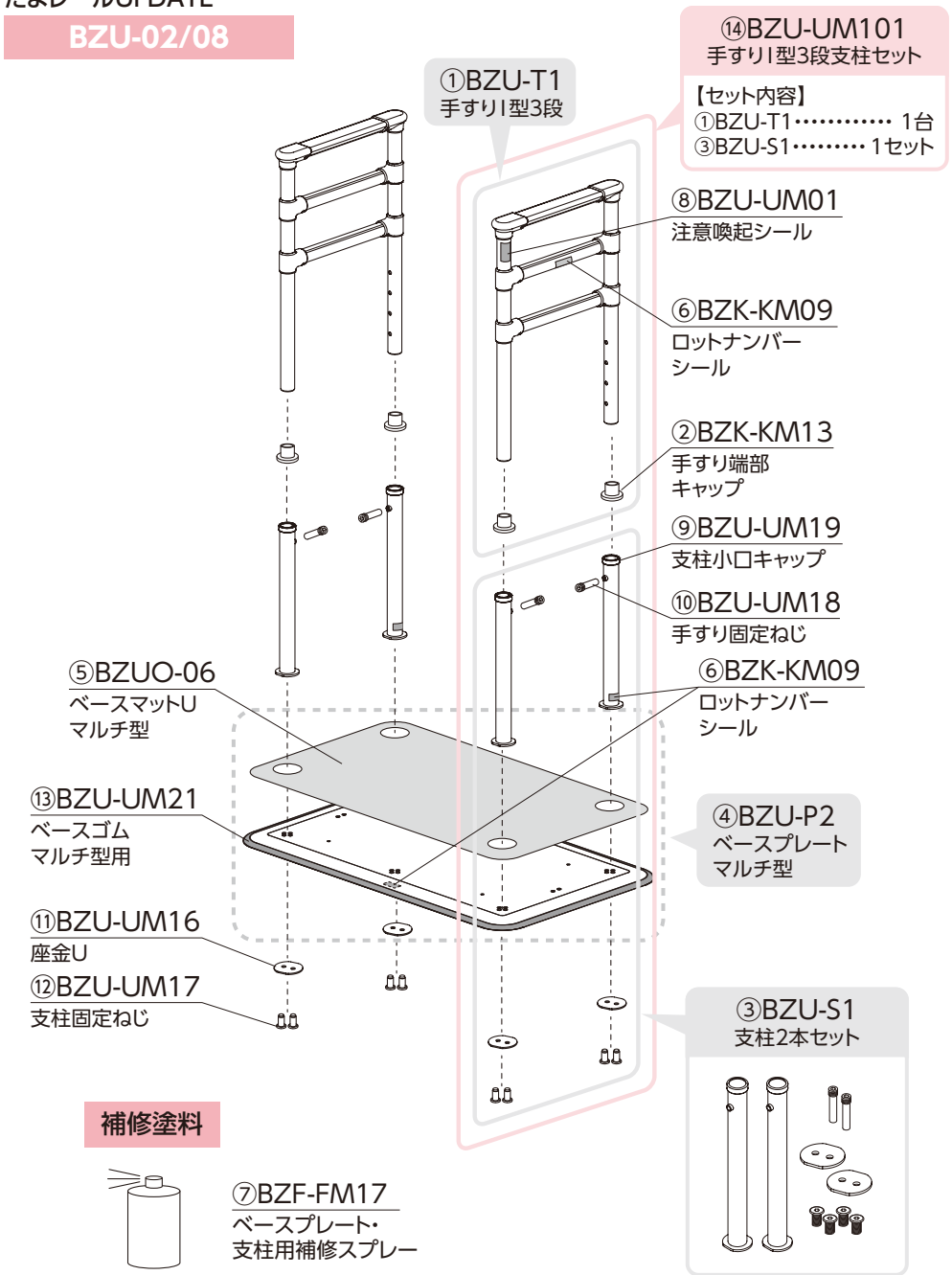

たよレールUPDATE BZU-02/08 メンテナンス部品

更新:2025.03.28

種 類	No.	品 番	商品コード	商 品 名	備 考	価 格（税抜き）	
手すり部	①	BZU-T1	040-4761	手すりI型3段		1台	21,500円
	②	BZK-KM13	040-4283	手すり端部キャップ	たよレールSOTOE兼用※	1セット(10個入)	2,700円
	⑧	BZU-UM01	040-4821	注意喚起シール		1セット(10枚入)	2,200円
支柱部	③	BZU-S1	040-4767	支柱2本セット		1セット	11,000円
	⑨	BZU-UM19	040-4839	支柱小口キャップ		1セット(10個入)	6,500円
	⑩	BZU-UM18	040-4838	手すり固定ねじ		1セット(10本入)	3,400円
	⑪	BZU-UM16	040-4836	座金U		1枚	1,100円
	⑫	BZU-UM17	040-4837	支柱固定ねじ		1セット(10本入)	3,400円
手すり・支柱セット	⑭	BZU-UM101	040-4781	手すりI型3段支柱セット		1セット	32,500円
ベース部	④	BZU-P2	040-4766	ベースプレートマルチ型		1台	26,000円
	⑤	BZUO-06	040-4776	ベースマットUマルチ型		1枚	3,600円
	⑬	BZU-UM21	040-4841	ベースゴム マルチ型用		1セット(5本入)	28,000円
手すり・支柱・ベース	⑥	BZK-KM09	040-4279	ロットナンバーシール	たよレールSOTOE・わたレール・たよレールFree・たよレールSD兼用※	1セット(10枚入)	2,000円
補修塗料	⑦	BZF-FM17	040-4567	ベースプレート・支柱用補修スプレー	たよレールSOTOE indoor・たよレールFree室内用 兼用※	1本	4,800円

※②の手すり端部キャップはたよレールSOTOEと共通です。
※⑥のロットナンバーシール(BZK-KM09)はたよレールSOTOE・わたレール・たよレールFree・たよレール スタンダード・たよレールUPDATEと共通です。
※⑦のベースプレート・支柱用補修スプレーはたよレールSOTOE indoor・たよレールFree室内用と共通です。

BZU-02

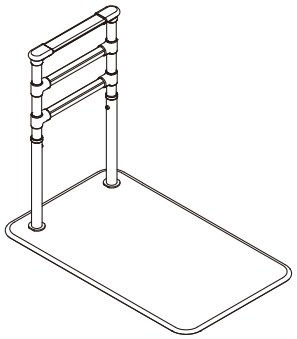

BZU-08

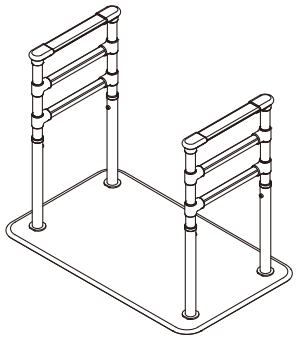

1ページ目に戻る

たよレールUPDATE

BZU-03

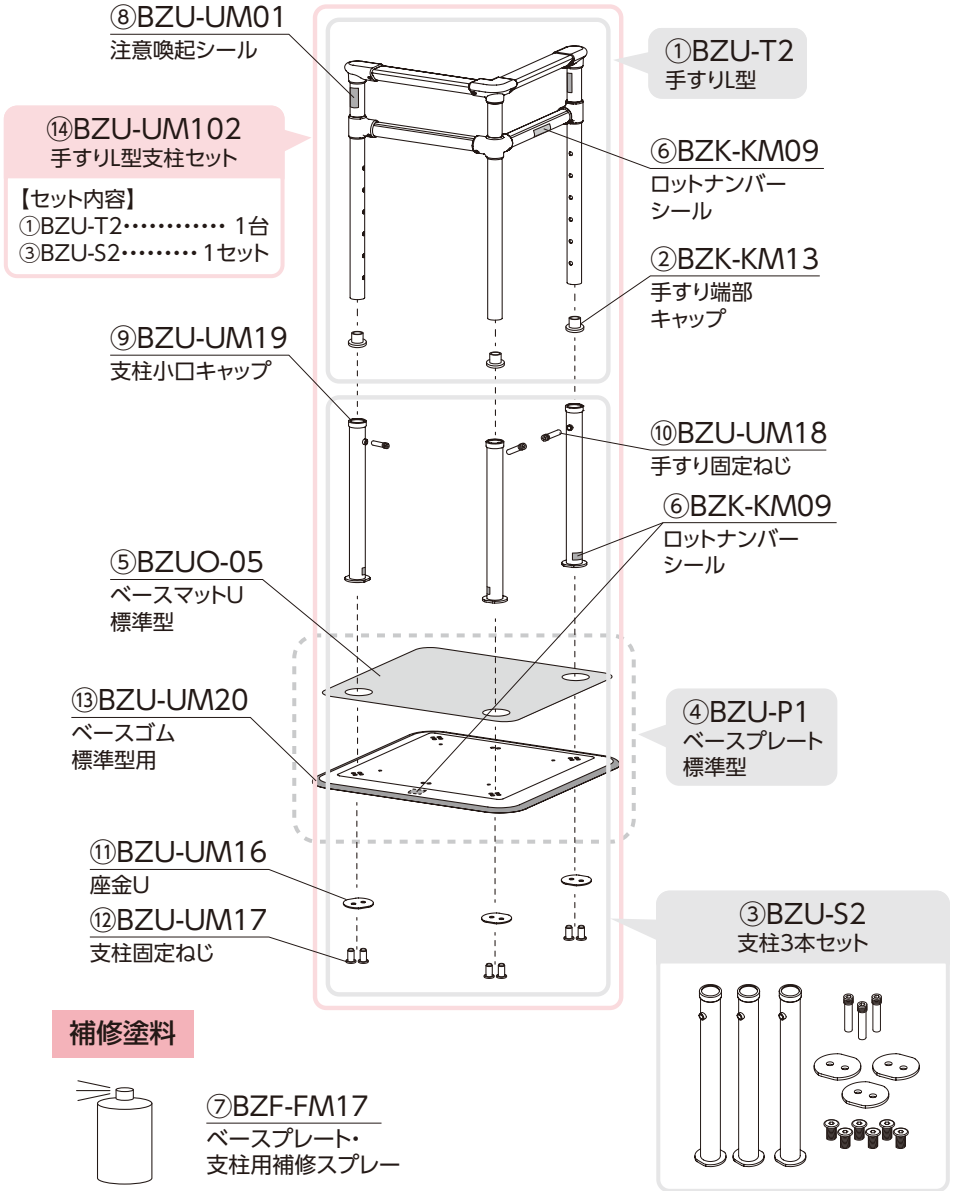

補修塗料

⑦BZF-FM17
ベースプレート・
支柱用補修スプレー

たよレールUPDATE BZU-03 メンテナンス部品

更新:2025.03.28

種 類	No.	品 番	商品コード	商 品 名	備 考	価 格（税抜き）	
手すり部	①	BZU-T2	040-4762	手すりL型		1台	29,500円
	②	BZK-KM13	040-4283	手すり端部キャップ	たよレールSOTOE兼用※	1セット(10個入)	2,700円
	⑧	BZU-UM01	040-4821	注意喚起シール		1セット(10枚入)	2,200円
支柱部	③	BZU-S2	040-4768	支柱3本セット		1セット	16,500円
	⑨	BZU-UM19	040-4839	支柱小口キャップ		1セット(10個入)	6,500円
	⑩	BZU-UM18	040-4838	手すり固定ねじ		1セット(10本入)	3,400円
	⑪	BZU-UM16	040-4836	座金U		1枚	1,100円
	⑫	BZU-UM17	040-4837	支柱固定ねじ		1セット(10本入)	3,400円
手すり・支柱セット	⑭	BZU-UM102	040-4782	手すりL型支柱セット		1セット	46,000円
ベース部	④	BZU-P1	040-4765	ベースプレート標準型		1台	19,500円
	⑤	BZUO-05	040-4775	ベースマットU標準型		1枚	3,000円
	⑬	BZU-UM20	040-4840	ベースゴム 標準型用		1セット(5本入)	24,000円
手すり・支柱・ベース	⑥	BZK-KM09	040-4279	ロットナンバーシール	たよレールSOTOE・わたレール・たよレールFree・たよレールSD兼用※	1セット(10枚入)	2,000円
補修塗料	⑦	BZF-FM17	040-4567	ベースプレート・支柱用補修スプレー	たよレールSOTOE indoor・たよレールFree室内用 兼用※	1本	4,800円

※②の手すり端部キャップはたよレールSOTOEと共通です。
※⑥のロットナンバーシール(BZK-KM09)はたよレールSOTOE・わたレール・たよレールFree・たよレール スタンダード・たよレールUPDATEと共通です。
※⑦のベースプレート・支柱用補修スプレーはたよレールSOTOE indoor・たよレールFree室内用と共通です。

1ページ目に戻る

たよレールUPDATE

BZU-04

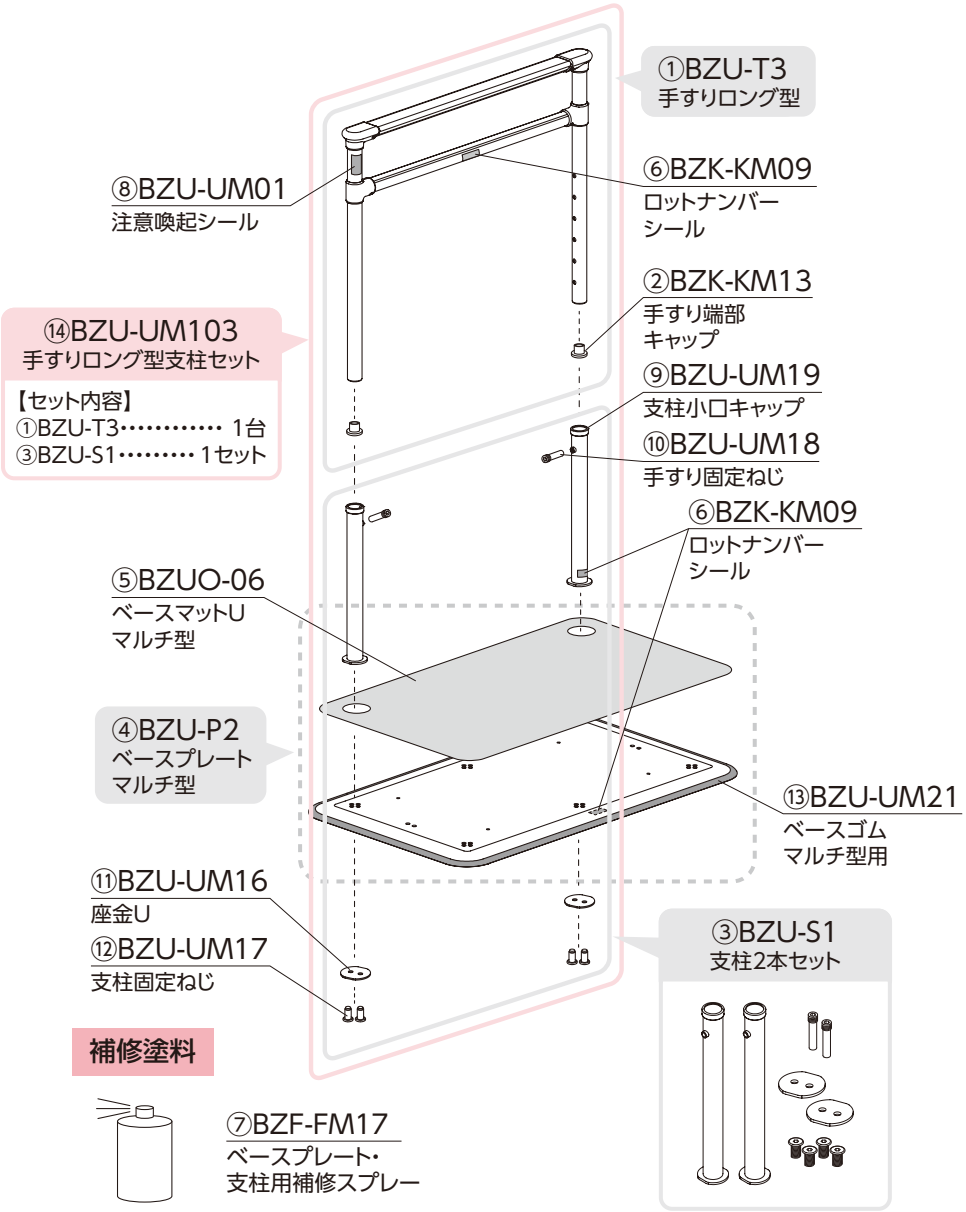

補修塗料

⑦BZF-FM17
ベースプレート・
支柱用補修スプレー

たよレールUPDATE BZU-04 メンテナンス部品

更新:2025.03.28

種 類	No.	品 番	商品コード	商 品 名	備 考	価 格（税抜き）	
手すり部	①	BZU-T3	040-4763	手すりロング型		1台	21,500円
	②	BZK-KM13	040-4283	手すり端部キャップ	たよレールSOTOE兼用※	1セット(10個入)	2,700円
	⑧	BZU-UM01	040-4821	注意喚起シール		1セット(10枚入)	2,200円
支柱部	③	BZU-S1	040-4767	支柱2本セット		1セット	11,000円
	⑨	BZU-UM19	040-4839	支柱小口キャップ		1セット(10個入)	6,500円
	⑩	BZU-UM18	040-4838	手すり固定ねじ		1セット(10本入)	3,400円
	⑪	BZU-UM16	040-4836	座金U		1枚	1,100円
	⑫	BZU-UM17	040-4837	支柱固定ねじ		1セット(10本入)	3,400円
手すり・支柱セット	⑭	BZU-UM103	040-4783	手すりロング型支柱セット		1セット	32,500円
ベース部	④	BZU-P2	040-4766	ベースプレートマルチ型		1台	26,000円
	⑤	BZUO-06	040-4776	ベースマットUマルチ型		1枚	3,600円
	⑬	BZU-UM21	040-4841	ベースゴム マルチ型用		1セット(5本入)	28,000円
手すり・支柱・ベース	⑥	BZK-KM09	040-4279	ロットナンバーシール	たよレールSOTOE・わたレール・たよレールFree・たよレールSD兼用※	1セット(10枚入)	2,000円
補修塗料	⑦	BZF-FM17	040-4567	ベースプレート・支柱用補修スプレー	たよレールSOTOE indoor・たよレールFree室内用 兼用※	1本	4,800円

※②の手すり端部キャップはたよレールSOTOEと共通です。
※⑥のロットナンバーシール(BZK-KM09)はたよレールSOTOE・わたレール・たよレールFree・たよレール スタンダード・たよレールUPDATEと共通です。
※⑦のベースプレート・支柱用補修スプレーはたよレールSOTOE indoor・たよレールFree室内用と共通です。

1ページ目に戻る

たよレールUPDATE

BZU-05

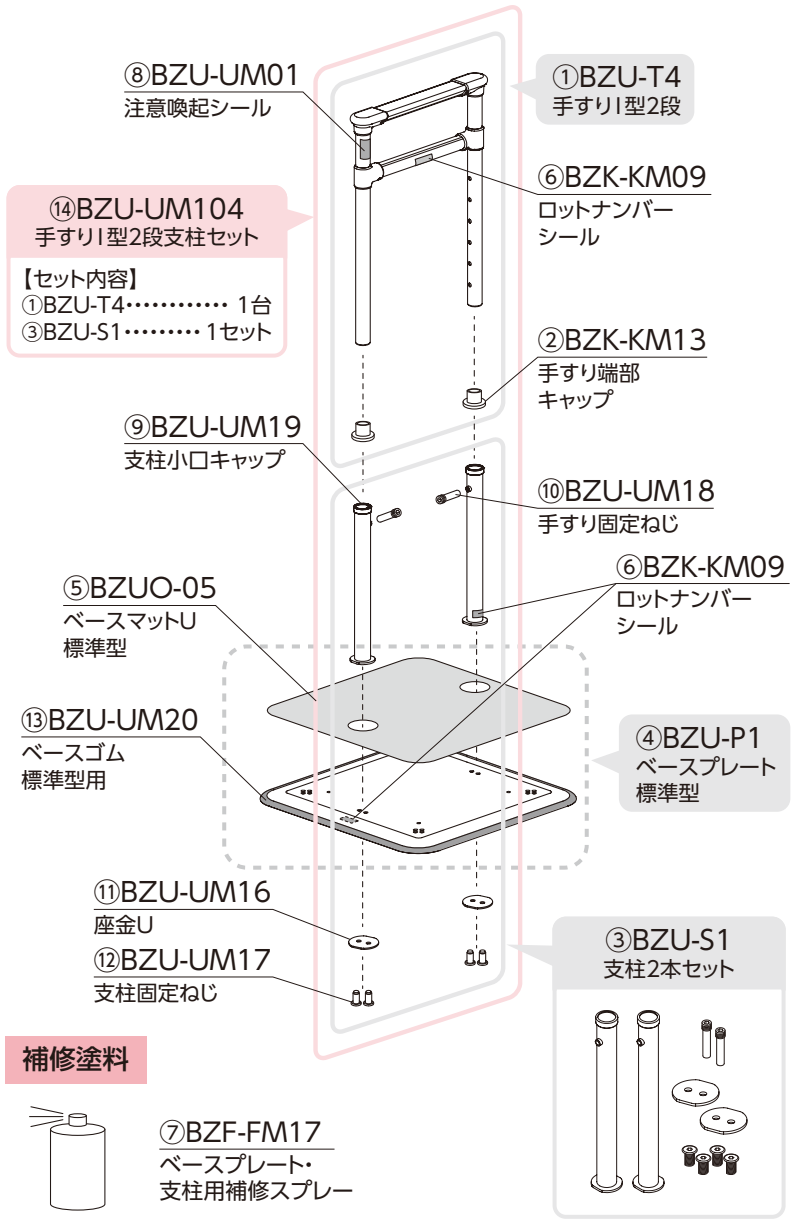

補修塗料

⑦BZF-FM17
ベースプレート・
支柱用補修スプレー

たよレールUPDATE BZU-05 メンテナンス部品

更新:2025.03.28

種 類	No.	品 番	商品コード	商 品 名	備 考	価 格（税抜き）	
手すり部	①	BZU-T4	040-4764	手すりI型2段		1台	18,500円
	②	BZK-KM13	040-4283	手すり端部キャップ	たよレールSOTOE兼用※	1セット(10個入)	2,700円
	⑧	BZU-UM01	040-4821	注意喚起シール		1セット(10枚入)	2,200円
支柱部	③	BZU-S1	040-4767	支柱2本セット		1セット	11,000円
	⑨	BZU-UM19	040-4839	支柱小口キャップ		1セット(10個入)	6,500円
	⑩	BZU-UM18	040-4838	手すり固定ねじ		1セット(10本入)	3,400円
	⑪	BZU-UM16	040-4836	座金U		1枚	1,100円
	⑫	BZU-UM17	040-4837	支柱固定ねじ		1セット(10本入)	3,400円
手すり・支柱セット	⑭	BZU-UM104	040-4784	手すりI型2段支柱セット		1セット	29,500円
ベース部	④	BZU-P1	040-4765	ベースプレート標準型		1台	19,500円
	⑤	BZUO-05	040-4775	ベースマットU標準型		1枚	3,000円
	⑬	BZU-UM20	040-4840	ベースゴム 標準型用		1セット(5本入)	24,000円
手すり・支柱・ベース	⑥	BZK-KM09	040-4279	ロットナンバーシール	たよレールSOTOE・わたレール・たよレールFree・たよレールSD兼用※	1セット(10枚入)	2,000円
補修塗料	⑦	BZF-FM17	040-4567	ベースプレート・支柱用補修スプレー	たよレールSOTOE indoor・たよレールFree室内用 兼用※	1本	4,800円

※②の手すり端部キャップはたよレールSOTOEと共通です。
※⑥のロットナンバーシール(BZK-KM09)はたよレールSOTOE・わたレール・たよレールFree・たよレール スタンダード・たよレールUPDATEと共通です。
※⑦のベースプレート・支柱用補修スプレーはたよレールSOTOE indoor・たよレールFree室内用と共通です。

1ページ目に戻る

たよレールUPDATE

BZU-06/09

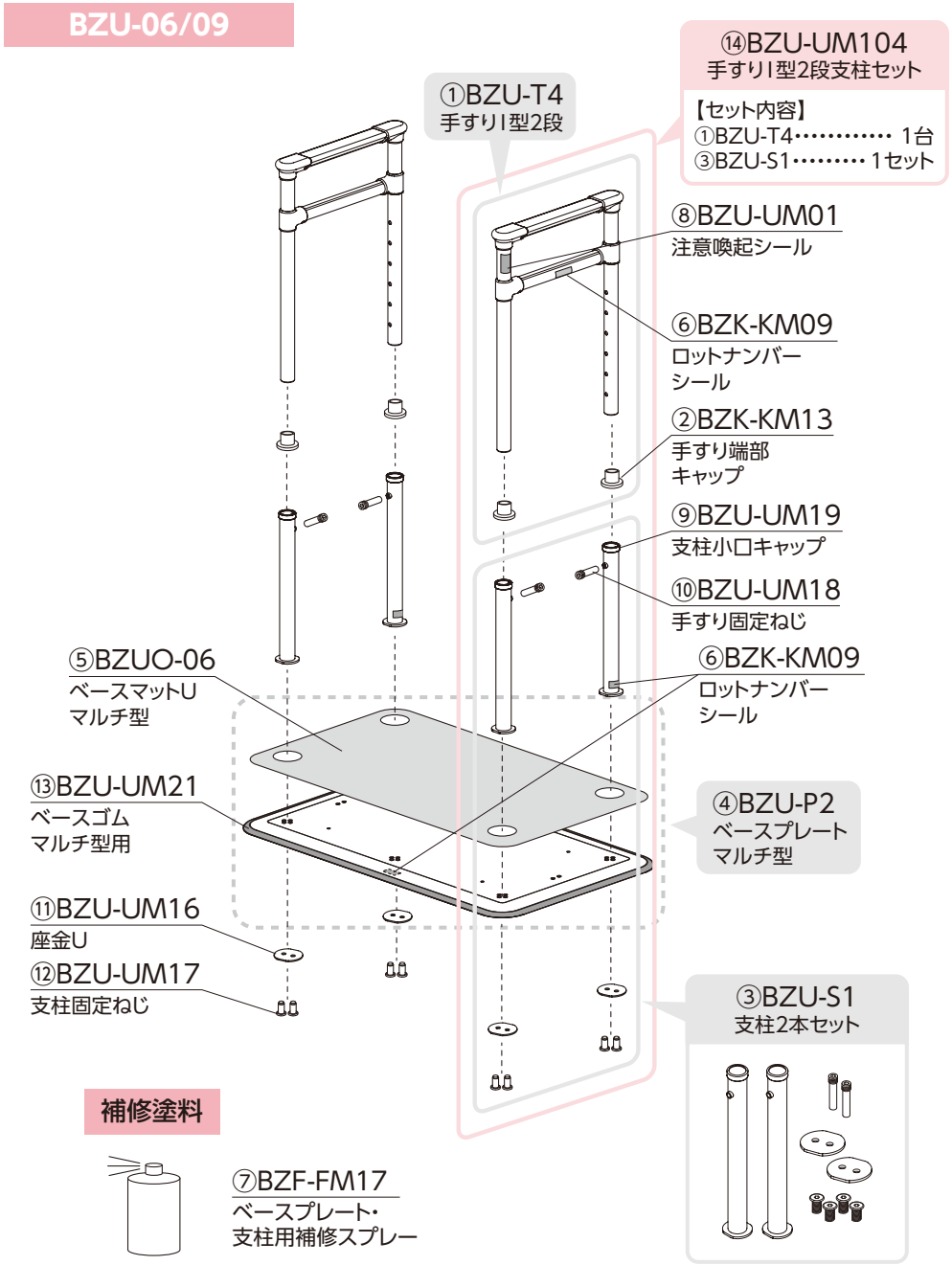

たよレールUPDATE BZU-06/09 メンテナンス部品

更新:2025.03.28

種 類	No.	品 番	商品コード	商 品 名	備 考	価 格（税抜き）	
手すり部	①	BZU-T4	040-4764	手すりI型2段		1台	18,500円
	②	BZK-KM13	040-4283	手すり端部キャップ	たよレールSOTOE兼用※	1セット(10個入)	2,700円
	⑧	BZU-UM01	040-4821	注意喚起シール		1セット(10枚入)	2,200円
支柱部	③	BZU-S1	040-4767	支柱2本セット		1セット	11,000円
	⑨	BZU-UM19	040-4839	支柱小口キャップ		1セット(10個入)	6,500円
	⑩	BZU-UM18	040-4838	手すり固定ねじ		1セット(10本入)	3,400円
	⑪	BZU-UM16	040-4836	座金U		1枚	1,100円
	⑫	BZU-UM17	040-4837	支柱固定ねじ		1セット(10本入)	3,400円
手すり・支柱セット	⑭	BZU-UM104	040-4784	手すりI型2段支柱セット		1セット	29,500円
ベース部	④	BZU-P2	040-4766	ベースプレートマルチ型		1台	26,000円
	⑤	BZUO-06	040-4776	ベースマットUマルチ型		1枚	3,600円
	⑬	BZU-UM21	040-4841	ベースゴム マルチ型用		1セット(5本入)	28,000円
手すり・支柱・ベース	⑥	BZK-KM09	040-4279	ロットナンバーシール	たよレールSOTOE・わたレールEK・たよレールFree・たよレールSD兼用※	1セット(10枚入)	2,000円
補修塗料	⑦	BZF-FM17	040-4567	ベースプレート・支柱用補修スプレー	たよレールSOTOE indoor・たよレールFree室内用 兼用※	1本	4,800円

※②の手すり端部キャップはたよレールSOTOEと共通です。
※⑥のロットナンバーシール(BZK-KM09)はたよレールSOTOE・わたレール・たよレールFree・たよレール スタンダード・たよレールUPDATEと共通です。
※⑦のベースプレート・支柱用補修スプレーはたよレールSOTOE indoor・たよレールFree室内用と共通です。

BZU-06

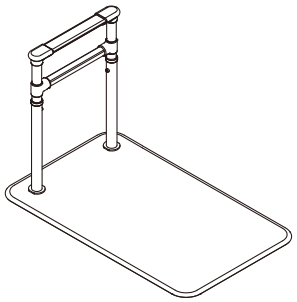

BZU-09

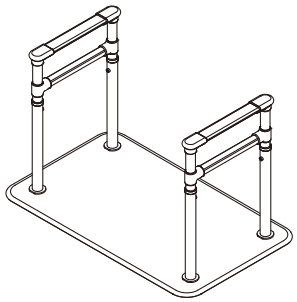

1ページ目に戻る

たよレールUPDATE

BZU-07

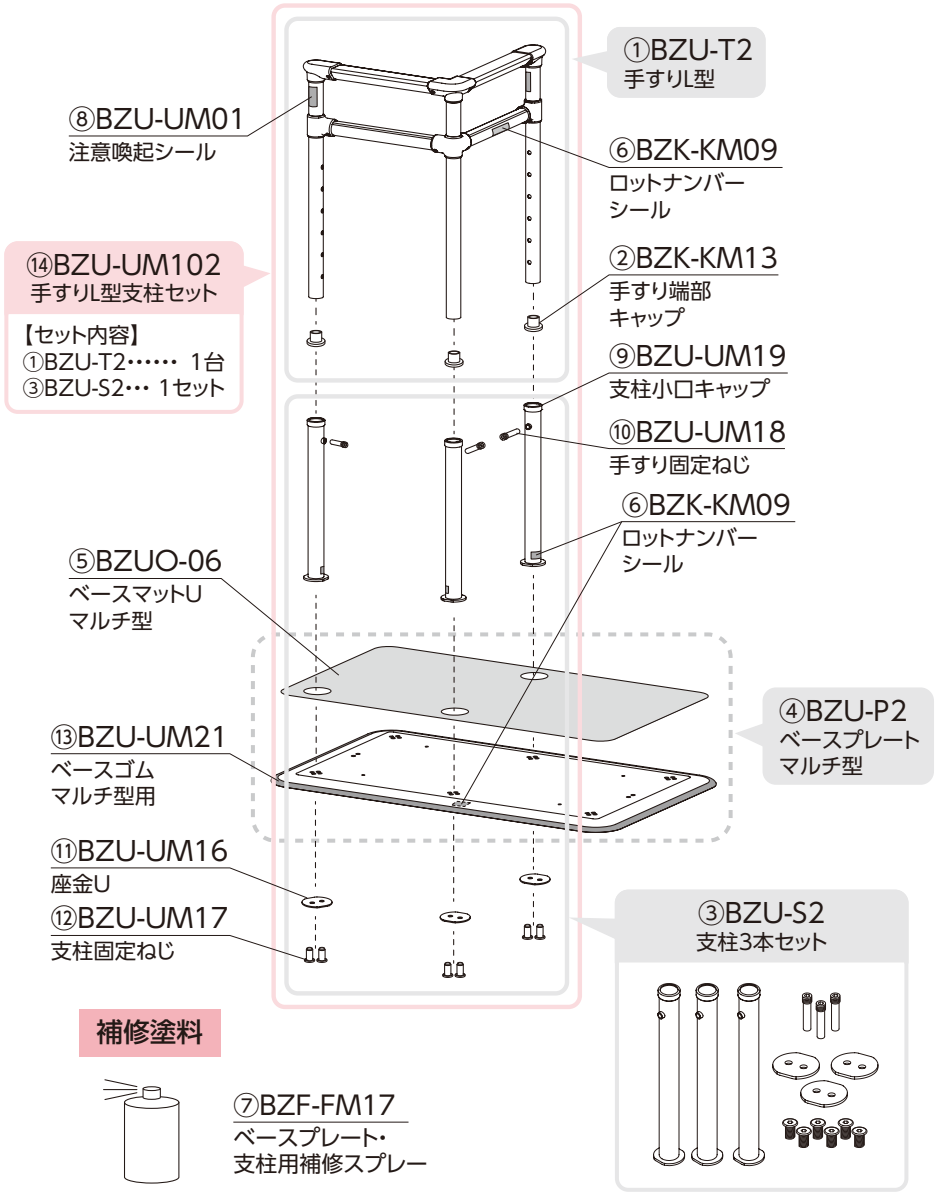

たよレールUPDATE BZU-07 メンテナンス部品

更新:2025.03.28

種 類	No.	品 番	商品コード	商 品 名	備 考	価 格（税抜き）	
手すり部	①	BZU-T2	040-4762	手すりL型		1台	29,500円
	②	BZK-KM13	040-4283	手すり端部キャップ	たよレールSOTOE兼用※	1セット(10個入)	2,700円
	⑧	BZU-UM01	040-4821	注意喚起シール		1セット(10枚入)	2,200円
支柱部	③	BZU-S2	040-4768	支柱3本セット		1セット	16,500円
	⑨	BZU-UM19	040-4839	支柱小口キャップ		1セット(10個入)	6,500円
	⑩	BZU-UM18	040-4838	手すり固定ねじ		1セット(10本入)	3,400円
	⑪	BZU-UM16	040-4836	座金U		1枚	1,100円
	⑫	BZU-UM17	040-4837	支柱固定ねじ		1セット(10本入)	3,400円
手すり・支柱セット	⑭	BZU-UM102	040-4782	手すりL型支柱セット		1セット	46,000円
ベース部	④	BZU-P2	040-4766	ベースプレートマルチ型		1台	26,000円
	⑤	BZUO-06	040-4776	ベースマットUマルチ型		1枚	3,600円
	⑬	BZU-UM21	040-4841	ベースゴム マルチ型用		1セット(5本入)	28,000円
手すり・支柱・ベース	⑥	BZK-KM09	040-4279	ロットナンバーシール	たよレールSOTOE・わたレール・たよレールFree・たよレールSD兼用※	1セット(10枚入)	2,000円
補修塗料	⑦	BZF-FM17	040-4567	ベースプレート・支柱用補修スプレー	たよレールSOTOE indoor・たよレールFree室内用 兼用※	1本	4,800円

※②の手すり端部キャップはたよレールSOTOEと共通です。
※⑥のロットナンバーシール(BZK-KM09)はたよレールSOTOE・わたレール・たよレールFree・たよレール スタンダード・たよレールUPDATEと共通です。
※⑦のベースプレート・支柱用補修スプレーはたよレールSOTOE indoor・たよレールFree室内用と共通です。

1ページ目に戻る

BZU-01/02/05/06/08/09 手すり部品

手すりI型3段

BZU-T1

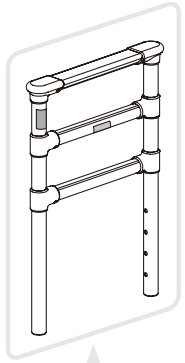

①BZU-T1
手すりI型3段
※②～⑪を
含みます。

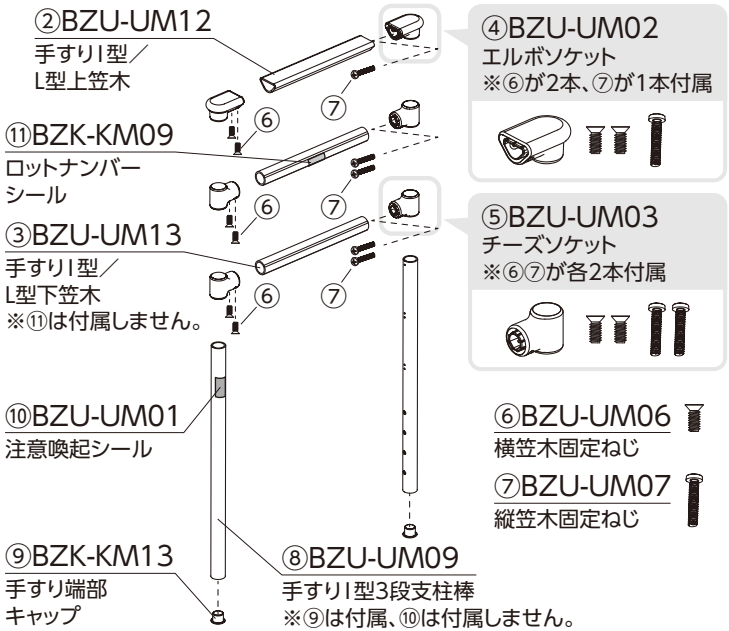

手すりI型2段

BZU-T4

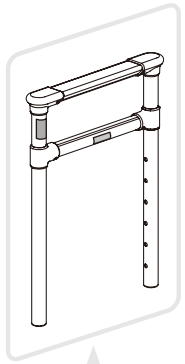

①BZU-T4
手すりI型2段
※②～⑪を
含みます。

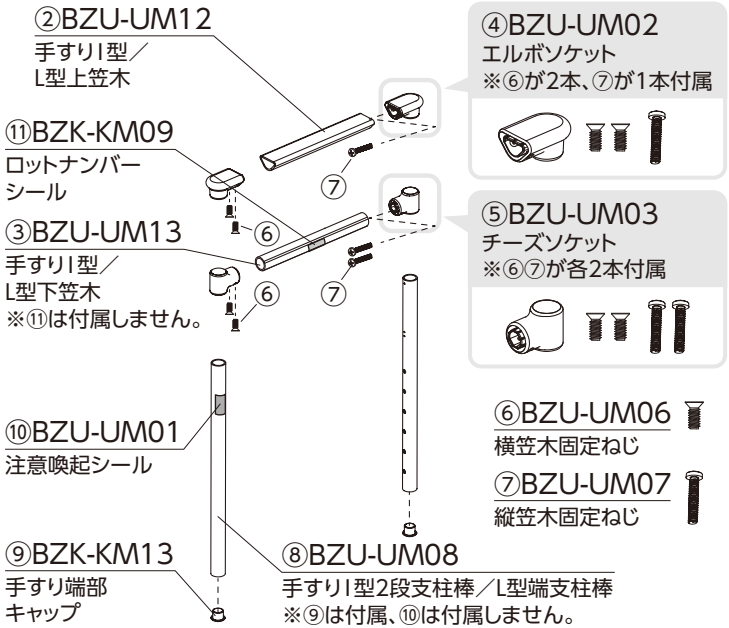

BZU-01/02/05/06/08/09 手すり部品 メンテナンス部品

更新:2025.02.03

No.	品 番	商品コード	商 品 名	備 考	価 格（税抜き）	
①	BZU-T1	040-4761	手すりI型3段	3段手すり用 ②～⑪を含む	1台	21,500円
	BZU-T4	040-4764	手すりI型2段	2段手すり用 ②～⑪を含む	1台	18,500円
②	BZU-UM12	040-4832	手すりI型／L型上笠木	BZU-T1･T2･T4用	1本	4,300円
③	BZU-UM13	040-4833	手すりI型／L型下笠木	BZU-T1･T2･T4用	1本	3,250円
④	BZU-UM02	040-4822	エルボソケット		1個	3,000円
⑤	BZU-UM03	040-4823	チーズソケット		1個	2,800円
⑥	BZU-UM06	040-4826	横笠木固定ねじ		1セット（10本入）	2,000円
⑦	BZU-UM07	040-4827	縦笠木固定ねじ		1セット（10本入）	1,800円
⑧	BZU-UM09	040-4829	手すりI型3段支柱棒	BZU-T1用	1本	6,000円
	BZU-UM08	040-4828	手すりI型2段支柱棒／L型端支柱棒	BZU-T2･T4用	1本	5,600円
⑨	BZK-KM13	040-4283	手すり端部キャップ	たよレールSOTOE兼用※	1セット（10個入）	2,700円
⑩	BZU-UM01	040-4821	注意喚起シール		1セット（10枚入）	2,200円
⑪	BZK-KM09	040-4279	ロットナンバーシール	たよレールSOTOE･わたレール･たよレールFree･たよレールSD兼用※	1セット（10枚入）	2,000円

※⑨の手すり端部キャップ（BZK-KM13）はたよレールSOTOEと共通です。
※⑪のロットナンバーシール（BZK-KM09）はたよレールSOTOE･わたレール･たよレールFree･たよレール スタンダード･たよレールUPDATEと共通です。

1ページ目に戻る

BZU-03/04/07 手すり部品

手すりL型

BZU-T2

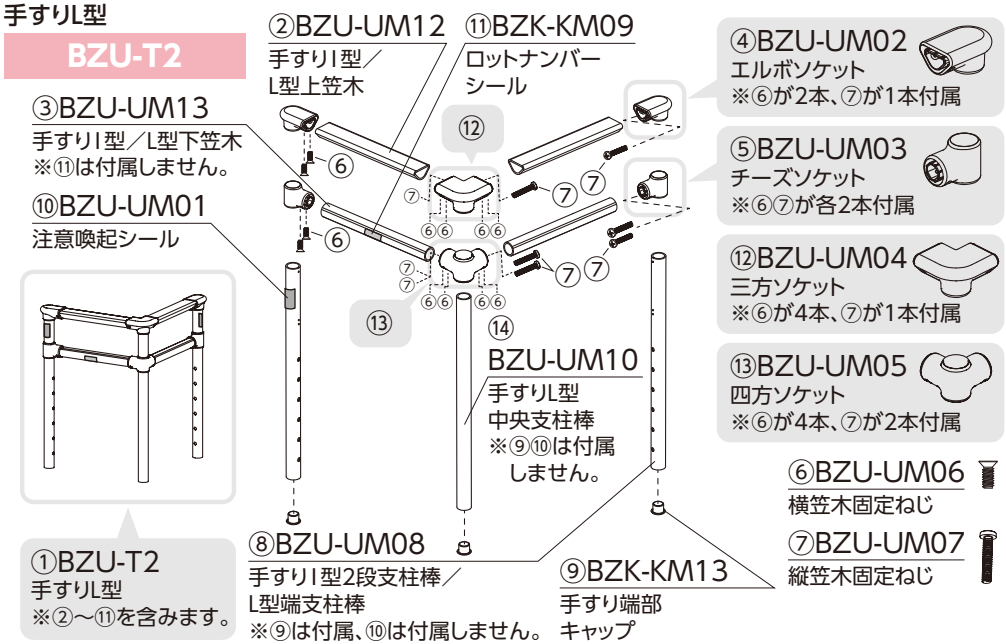

手すりロング型

BZU-T3

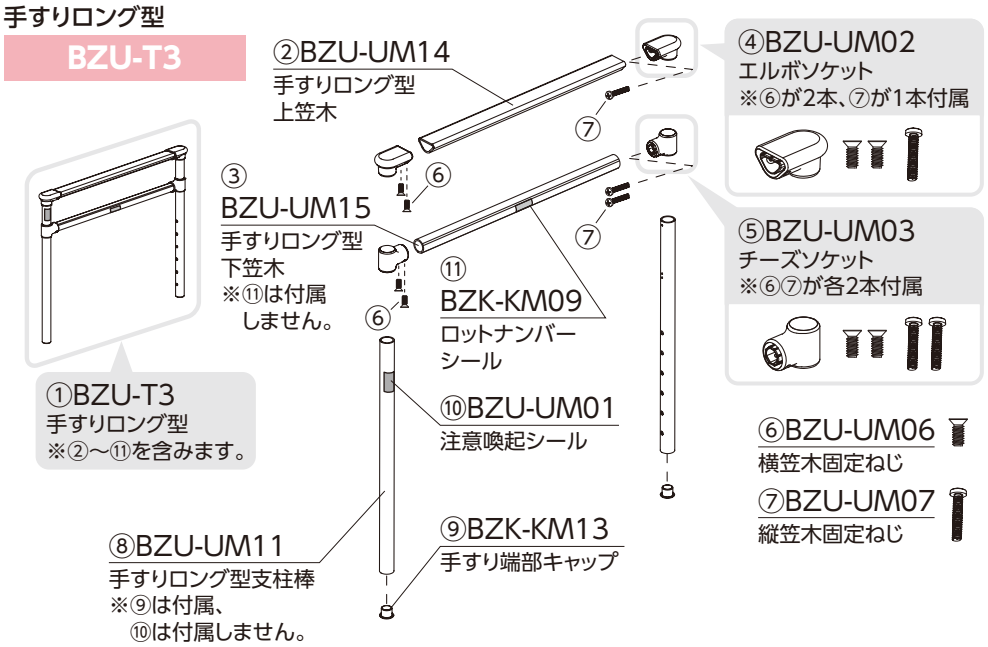

BZU-03/04/07 手すり部品 メンテナンス部品

更新:2025.02.03

No.	品 番	商品コード	商 品 名	備 考	価 格（税抜き）
①	BZU-T2	040-4762	手すりL型	L型手すり用 ②～⑭を含む	1台 29,500円
	BZU-T3	040-4763	手すりロング型	ロング型手すり用 ②～⑪を含む	1台 21,500円
②	BZU-UM12	040-4832	手すりI型／L型上笠木	BZU-T1･T2･T4用	1本 4,300円
	BZU-UM14	040-4834	手すりロング型上笠木	BZU-T3用	1本 6,650円
③	BZU-UM13	040-4833	手すりI型／L型下笠木	BZU-T1･T2･T4用	1本 3,250円
	BZU-UM15	040-4835	手すりロング型下笠木	BZU-T3用	1本 5,000円
④	BZU-UM02	040-4822	エルボソケット		1個 3,000円
⑤	BZU-UM03	040-4823	チーズソケット		1個 2,800円
⑥	BZU-UM06	040-4826	横笠木固定ねじ		1セット（10本入） 2,000円
⑦	BZU-UM07	040-4827	縦笠木固定ねじ		1セット（10本入） 1,800円
⑫	BZU-UM04	040-4824	三方ソケット	BZU-T2用	1個 3,700円
⑬	BZU-UM05	040-4825	四方ソケット		1個 3,700円
⑭	BZU-UM10	040-4830	手すりL型中央支柱棒		1本 7,200円
⑧	BZU-UM08	040-4828	手すりI型2段支柱棒／L型端支柱棒	BZU-T2･T4用	1本 5,600円
	BZU-UM11	040-4831	手すりロング型支柱棒	BZU-T3用	1本 6,000円
⑨	BZK-KM13	040-4283	手すり端部キャップ	たよレールSOTOE兼用※	1セット（10個入） 2,700円
⑩	BZU-UM01	040-4821	注意喚起シール		1セット（10枚入） 2,200円
⑪	BZK-KM09	040-4279	ロットナンバーシール	たよレールSOTOE･わたレール･たよレールFree･たよレールSD兼用※	1セット（10枚入） 2,000円

※⑨の手すり端部キャップ（BZK-KM13）はたよレールSOTOEと共通です。
※⑪のロットナンバーシール（BZK-KM09）はたよレールSOTOE･わたレール･たよレールFree･たよレール スタンダード･たよレールUPDATEと共通です。

1ページ目に戻る

たよレールUPDATE用関連商品

たよレールアームU

BZUO-01

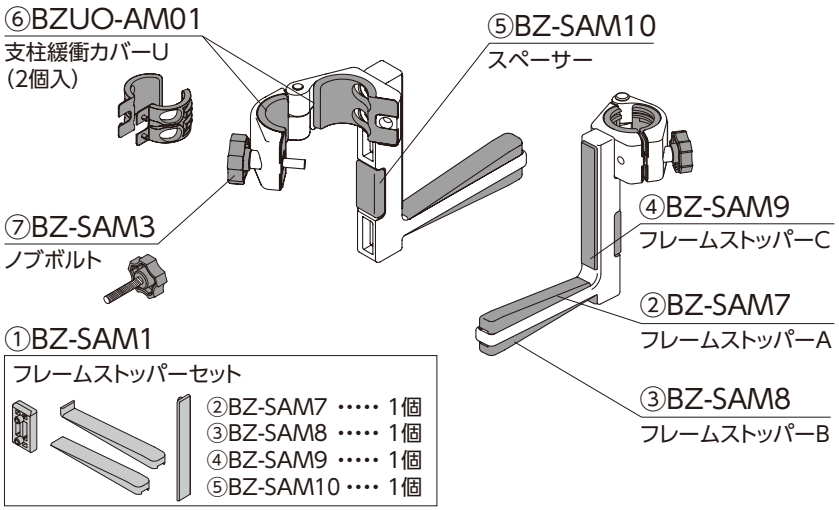

たよレールアームU用メンテナンス部品

更新:2025.02.03

No.	品番	商品コード	商品名	備考	価格(税抜き)	
①	BZ-SAM1	040-3941	フレームストッパーセット	たよレールアームFと共通	1セット	1,000円
②	BZ-SAM7	040-4177	フレームストッパーA		1個	400円
③	BZ-SAM8	040-4178	フレームストッパーB		1個	400円
④	BZ-SAM9	040-4179	フレームストッパーC		1個	200円
⑤	BZ-SAM10	040-4180	スペーサー		1個	200円
⑥	BZUO-AM01	040-4851	支柱緩衝カバーU(2個入)		1セット	350円
⑦	BZ-SAM3	040-3943	ノブボルト	たよレールアームFと共通	1個	300円

※①～⑤、⑦はたよレールアームN(BZO-10)・たよレールアームF(BZFO-01)と共通で使用いただける部品です。

たよレールウエイトU

BZUO-02/03

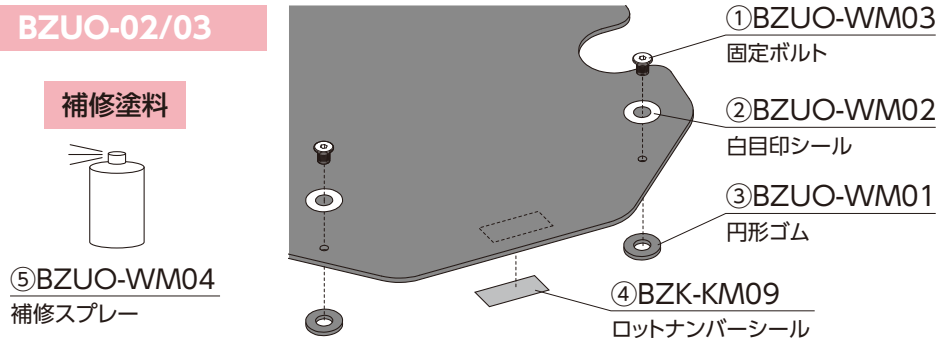

たよレールウエイトU用メンテナンス部品

更新:2025.02.03

No.	品番	商品コード	商品名	備考	価格(税抜き)	
①	BZUO-WM03	040-4854	固定ボルト		1セット(10本入)	4,500円
②	BZUO-WM02	040-4853	白目印シール		1セット(10枚入)	2,500円
③	BZUO-WM01	040-4852	円形ゴム		1セット(10枚入)	3,600円
④	BZK-KM09	040-4279	ロットナンバーシール	たよレールSOTOE・わたレール・たよレールFree・たよレールSD兼用※	1セット(10枚入)	2,000円
⑤	BZUO-WM04	040-4855	補修スプレー		1本	5,200円

※④のロットナンバーシール(BZK-KM09)はたよレールSOTOE・わたレール・たよレールFree・たよレール スタンダード・たよレールUPDATEと共通です。

たよレールアップU

BZUO-04

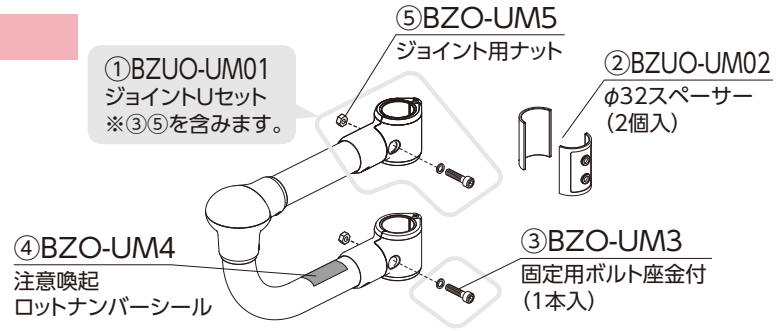

たよレールアップU用メンテナンス部品

更新:2025.02.03

No.	品番	商品コード	商品名	備考	価格(税抜き)	
①	BZUO-UM01	040-4856	ジョイントUセット		1セット	4,000円
②	BZUO-UM02	040-4857	φ32スペーサー(2個入)		1セット	1,000円
③	BZO-UM3	040-4174	固定用ボルト座金付		1セット	500円
⑤	BZO-UM5	040-4858	ジョイント用ナット		1セット(10個入)	3,500円
④	BZO-UM4	040-4182	注意喚起ロットナンバーシール		1セット(10枚入)	2,500円

※③～⑤はたよレールアップ(BZO-12)と共通で使用いただける部品です。

1ページ目に戻る

たよレールrest

BZR-01W/01R/01L/01

①BZR-F1 連結バー便器固定用
※②③を含みます。

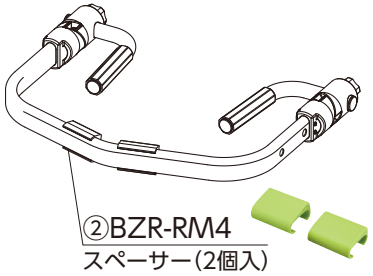

③BZR-RM5
フレーム固定ねじセット（4本入）

六角穴付きボタンボルト
（M10×20mm）

ばね座金
（呼び径10mm）

平座金
（呼び径10mm×外径26mm）

補修塗料

⑫BZR-RM6
補修スプレー
（ホワイト）

④BZR-T1R
はね上げ手すり支柱右用
※⑧⑨⑩⑪を含みます。

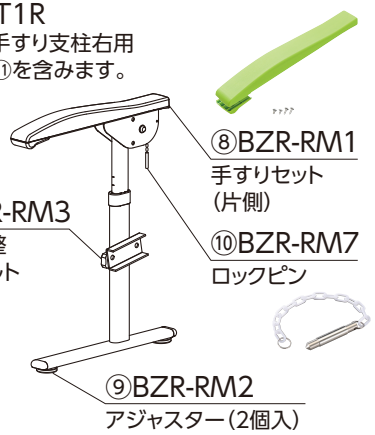

⑤BZR-T2R
はね上げなし手すり支柱右用
※⑧⑨を含みます。

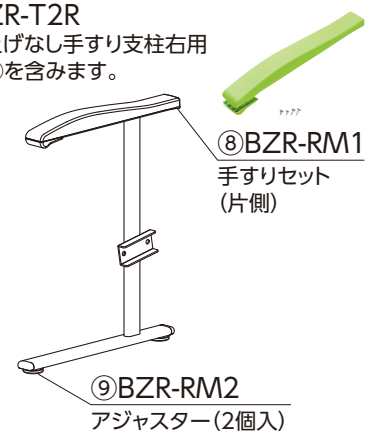

⑥BZR-T1L
はね上げ手すり支柱左用
※⑧⑨⑩⑪を含みます。

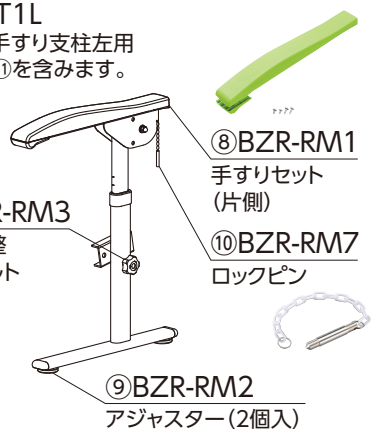

⑦BZR-T2L
はね上げなし手すり支柱左用
※⑧⑨を含みます。

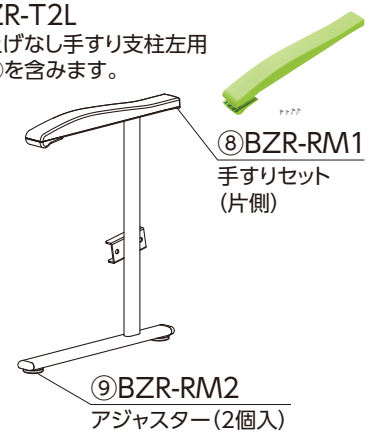

BZR-01W

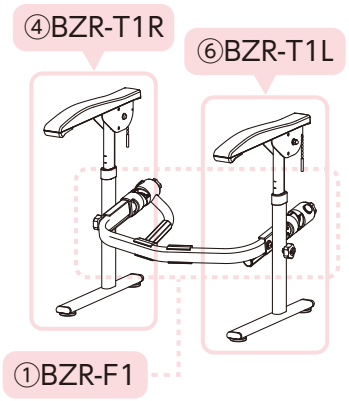

BZR-01R

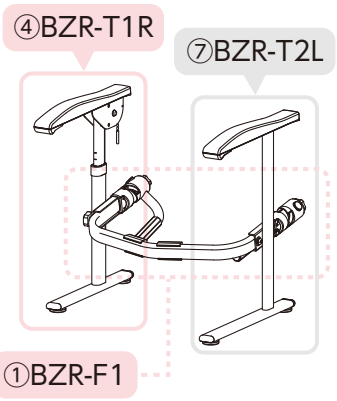

BZR-01L

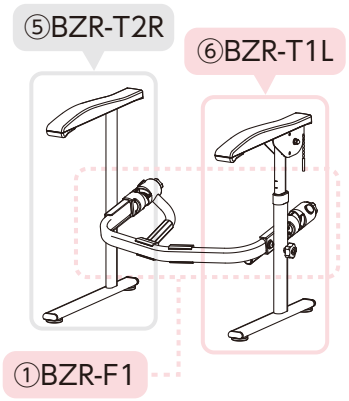

BZR-01

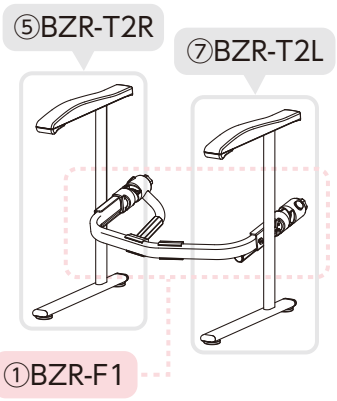

たよレールrest BZR-01W/01R/01L/01 メンテナンス部品

更新:2024.06.01

種 類	No.	品 番	商品コード	商 品 名	備 考	価 格（税抜き）	
連結バー	①	BZR-F1	040-4131	連結バー便器固定用		1台	20,000円
	②	BZR-RM4	040-4144	スペーサー（2個入）		1セット	2,000円
	③	BZR-RM5	040-4145	フレーム固定ねじセット（4本入）		1セット	3,450円
手すり支柱	④	BZR-T1R	040-4133	はね上げ手すり支柱右用		1台	18,500円
	⑤	BZR-T2R	040-4135	はね上げなし手すり支柱右用		1台	14,200円
	⑥	BZR-T1L	040-4134	はね上げ手すり支柱左用		1台	18,500円
	⑦	BZR-T2L	040-4136	はね上げなし手すり支柱左用		1台	14,200円
	⑧	BZR-RM1	040-4141	手すりセット（片側）		1セット	7,000円
	⑨	BZR-RM2	040-4142	アジャスター（2個入）		1セット	2,000円
	⑩	BZR-RM7	040-4147	ロックピン		1個	2,800円
	⑪	BZR-RM3	040-4143	高さ調整ノブボルト（2個入）		1セット	2,050円
補修塗料	⑫	BZR-RM6	040-4146	補修スプレー（ホワイト）	300ml	1本	2,500円

※たよレールrestのメンテナンス部品は在庫がなくなり次第、販売終了となります。

1ページ目に戻る

たよレールrest

BZR-02W/02R/02L/02

①BZR-F2 連結バー便器固定なし用
※②③を含みます。

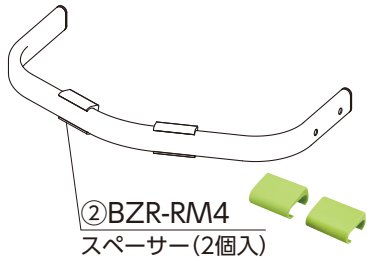

③BZR-RM5
フレーム固定ねじセット（4本入）

六角穴付きボタンボルト
（M10×20mm）

ばね座金
（呼び径10mm）

平座金
（呼び径10mm×外径26mm）

補修塗料

⑫BZR-RM6
補修スプレー
（ホワイト）

④BZR-T1R
はね上げ手すり支柱右用
※⑧⑨⑩⑪を含みます。

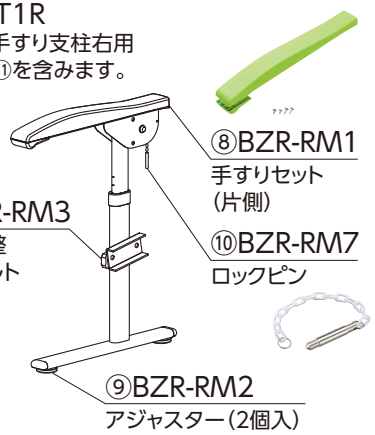

⑤BZR-T2R
はね上げなし手すり支柱右用
※⑧⑨を含みます。

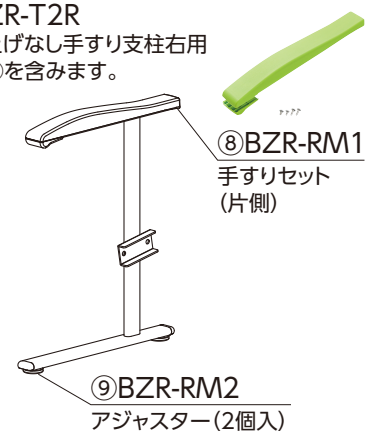

⑥BZR-T1L
はね上げ手すり支柱左用
※⑧⑨⑩⑪を含みます。

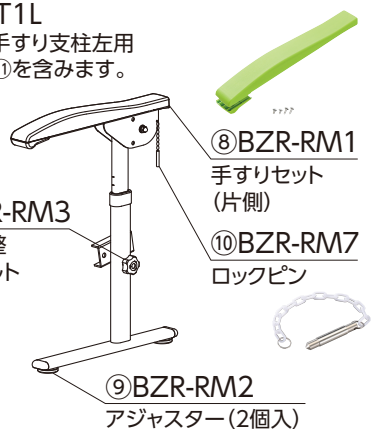

⑦BZR-T2L
はね上げなし手すり支柱左用
※⑧⑨を含みます。

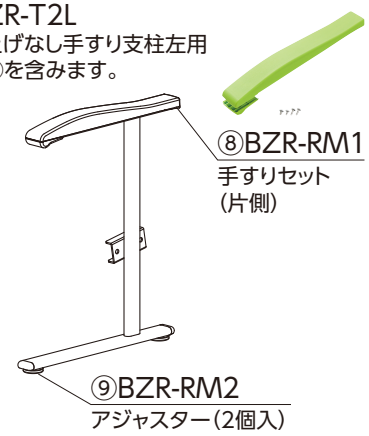

BZR-02W

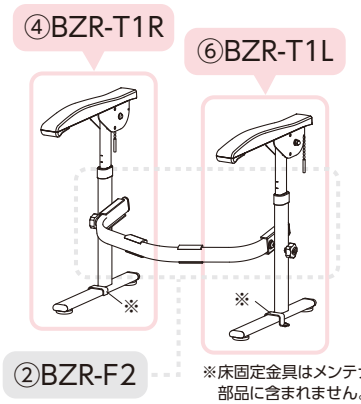

BZR-02R

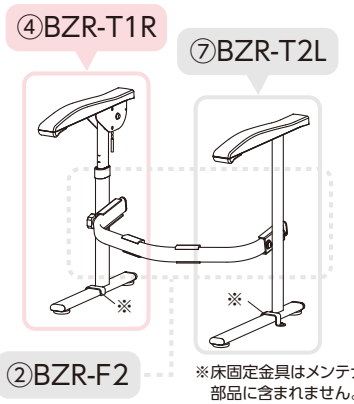

BZR-02L

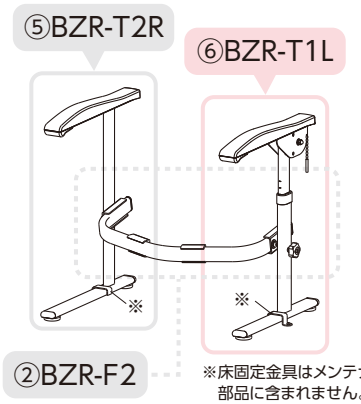

BZR-02

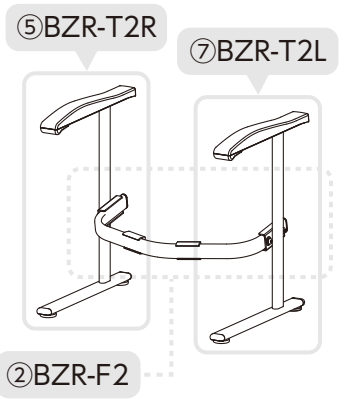

たよレールrest BZR-02W/02R/02L/02 メンテナンス部品

更新:2024.06.01

種 類	No.	品 番	商品コード	商 品 名	備 考	価 格（税抜き）	
連結バー	①	BZR-F2	040-4132	連結バー便器固定なし用		1台	10,600円
	②	BZR-RM4	040-4144	スペーサー（2個入）		1セット	2,000円
	③	BZR-RM5	040-4145	フレーム固定ねじセット（4本入）		1セット	3,450円
手すり支柱	④	BZR-T1R	040-4133	はね上げ手すり支柱右用		1台	18,500円
	⑤	BZR-T2R	040-4135	はね上げなし手すり支柱右用		1台	14,200円
	⑥	BZR-T1L	040-4134	はね上げ手すり支柱左用		1台	18,500円
	⑦	BZR-T2L	040-4136	はね上げなし手すり支柱左用		1台	14,200円
	⑧	BZR-RM1	040-4141	手すりセット（片側）		1セット	7,000円
	⑨	BZR-RM2	040-4142	アジャスター（2個入）		1セット	2,000円
	⑩	BZR-RM7	040-4147	ロックピン		1個	2,800円
	⑪	BZR-RM3	040-4143	高さ調整ノブボルト（2個入）		1セット	2,050円
補修塗料	⑫	BZR-RM6	040-4146	補修スプレー（ホワイト）	300ml	1本	2,500円

※たよレールrestのメンテナンス部品は在庫がなくなり次第、販売終了となります。

1ページ目に戻る